Завантажено з kanlux.com.ua

Kanlux

SOBI PV 21
SOBI PV 50

GB DE FR ES IT DK NL SE FI NO PL CZ SK HU RO/MD GR MK SI RS/HR BG RU/BY UA LT LV EE

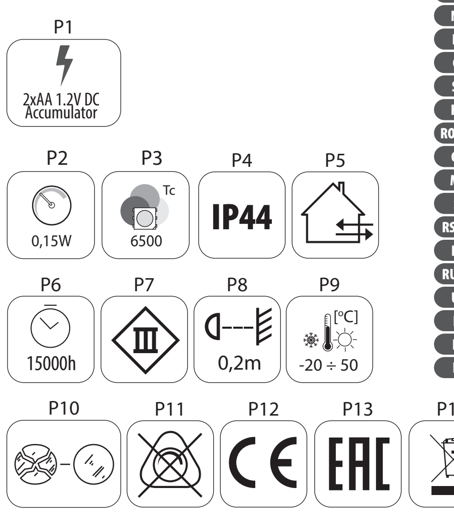

www.kanlux.com

2016/12-1

GB

INTENDED USE / APPLICATION
Product designed for the use in households and for other similar general applications.
MOUNTING
Technical changes reserved. Read the manual before mounting. Mounting should be performed by an appropriately qualified person. Any activities to be done with disconnected power supply. Exercise particular caution. Mounting diagram: see pictures. Check for proper mechanical fastening and connection to electrical power prior to first use. Product requires preparation before operating. "ON" means "switch/switched on" , "OFF" means "switch/switched off".
FUNCTIONAL CHARACTERISTICS
The lamp is equipped with built-in solar panels. Fixtures turns on automatically after dark.
USAGE GUIDELINES / MAINTENANCE
Clean only with soft and dry cloths. Do not use chemical detergents. Do not cover the product. Ensure free air access. Battery replacement: see pictures. Product must not be used in unfavourable environment, e.g. dust, moisture,water, vibrations, etc. Product with non-replaceable light source of the LED type. Product cannot be fixed if the light source becomes damaged. It's forbidden to use the product with damaged protective cover. ATTENTION! Do not look directly at LED light beam. Product to be used in a moderate climate. Using the product without the shield is forbidden. Non-demountable product. Not suitable for independent repairs. The construction of the product offers no resistance to specific conditions, e.g. due to the presence of defrosting substances and salt atmosphere; oils, lubricants, solvents. Prevent flooding of the device. In case of failure, the device should be replaced with a new one. Before first use, the solar lamp must be exposed to direct sunlight for a few days in order to charge the accumulators. Make sure that the solar panel is not covered/shaded/overshadowed while installing the lamp outside in order to ensure the optimal charging of the accumulators. Keep the solar panel and the chassis of the device clean in order to ensure the optimal charging of the accumulators during the day. Clean regularly If after some time the lamp stops working, try changing the accumulators. Use protective gloves.
EXPLANATIONS OF SYMBOLS USED
P1: Supply voltage.
P2: Maximum power of the light source.
P3: Colour temperature.
P4: Protection against solid foreign objects bigger than 1,0mm provided. Protection against splashing water provided.
P5: Product can be used either indoors or outdoors.
P6: Rated durability.
P7: Class III A product in which protection against electric shock is provided by feeding it with very low safe voltage (SELV) with no risk of creating higher than safe voltage.
P8: The symbol describes the minimal distance of a light fixture (its light source) from the spots and objects that it's illuminating.
P9: Environmental operating temperature range that the product can be exposed to.
P10: The chipped globe, screen or protective shield must be replaced immediately. Immediately stop using the product if the outer bulb is cracked or broken.
P11: The product is not compatible with lighting dimmers.
P12: Product meets the requirements of EU directives.
P13: Certificate of Conformity confirming the quality of production in accordance with approved standards on the territory of the Customs Union.
ENVIRONMENTAL PROTECTION
Segregation of post-packaging waste is recommended.
P14: This labelling indicates the requirement to selectively collect waste electronic and electrical equipment. Products labelled in this way must not be disposed of in the same way as other waste under the threat of a fine. These products may be harmful to the natural environment and health, and require a special form of recycling/neutralising. Keep your environment clean. Used batteries and/or accumulators need to be treated as separate waste and placed in an individual container. Used batteries and/or accumulators should be returned to a collection facility for waste batteries/accumulators. Information on collection centres is provided by local authorities or sellers of such goods. Used items can also be returned to the seller when new product is purchased, in quantity no larger than the purchased item of the same type. The above rules regard the EU area. In the case of other countries, regulations in force in a given country must be applied. Contacting the distributor of our products in a given area is recommended.
COMMENTS / GUIDELINES
Failure to follow these instructions may result in e.g. fire, burns, electrical shock, physical injury and other material and non-material damage. For more information about Kanlux products visit www.kanlux.com. Kanlux SA shall not be responsible for any damage resulting from the failure to follow these instructions. Kanlux SA reserves the right to make changes in the manual - the current version can be downloaded at www.kanlux.com. The accumulators are covered by a one-year warranty.

DE

VERWENDUNG / ANWENDUNG
Produkt für die Verwendung in Wohngebäuden und zur allgemeinen Verwendung.
MONTAGE
Technische Änderungen vorbehalten. Lesen Sie vor der Montage die Anleitung. Die Montage sollte von einer Person durchgeführt werden, welche die erforderliche Befugnis hat. Alle Tätigkeiten sind bei abgeschalteter Energieversorgung durchzuführen. Besondere Vorsicht ist zu wahren. Montageschema: s. Zeichnungen. Vor der Inbetriebnahme muss die ordnungsgemäße mechanische Befestigung und der elektrische Anschluss geprüft werden. Das Produkt muss für die Verwendung vorbereitet werden. "ON" bedeutet einschalten/eingeschaltet, "OFF" bedeutet ausschalten/ausgeschaltet.
FUNKTIONELLE EIGENSCHAFTEN
Die Leuchte ist mit einem eingebauten Solarmodul ausgestattet. Die Leuchte schaltet automatisch nach Einbruch der Dunkelheit ein.
BETRIEBSHINWEISE / WARTUNG
Nur mit weichen und trockenen Stoffen säubern. Keine chemischen Reinigungsmittel verwenden. Das Produkt nicht bedecken. Für ungehinderte Luftzufuhr sorgen. Austausch der Batterie: s. Zeichnungen. Das Produkt darf an keinem Ort benutzt werden, an dem ungünstige Umgebungsbedingungen herrschen, z.B. Staub, Feinstaub, Wasser, Feuchtigkeit, Vibrationen u.ä. Produkt mit nicht austauschbarer Leuchtquelle des Typs Diode/LED-Diode Im Falle einer Beschädigung der Leuchtquelle kann das Produkt nicht repariert werden. Eine Verwendung des Produkts ohne oder mit zerbrochener Schutzscheibe ist unzulässig. ACHTUNG! Nicht starr auf die Lichtquelle der Diode/LED-Diode blicken. Das Produkt ist für den Gebrauch in gemäßigtem Klima bestimmt. Die Verwendung des Produkts ohne montierter Abdeckung ist verboten. Das Produkt ist nicht zerlegbar. Es eignet sich nicht für eine selbstständige Reparatur. Die Konstruktion des Produkts garantiert keine Widerstandsfähigkeit gegen spezielle Umgebungsbedingungen, z.B. aufgrund der Anwesenheit von Enteisungsmitteln, salzhaltiger Atmosphäre; Öle, Fette, Lösungsmittel. Verhindern Sie, dass Wasser ins Gerät eindringt. Bei einer Betriebsstörung ist das Gerät gegen ein neues zu ersetzen. Vor dem ersten Gebrauch soll die Solarleuchte für mehrere Tage dem direkten Sonnenlicht ausgesetzt werden, um die Akkus aufzuladen. Beim Platzieren der Solarleuchte im Freien ist zu beachten, dass das Solarmodul nicht zugedeckt, geblendet oder überschattet wird, um eine optimale Ladung der Akkus zu ermöglichen. Damit das Laden der Akkus während des Tages optimal verläuft, sollen das Solarmodul sowie das Gehäuse des Geräts sauber gehalten werden. Regelmäßig reinigen. Wenn nach gewisser Zeit die Lampe nicht mehr funktioniert, kann es sein, dass die Akkus ersetzt werden sollen.Schutzhandschuhe verwenden.
ERLÄUTERUNGEN ZU DEN VERWENDETEN MARKIERUNGEN UND SYMBOLEN
P1: Speisespannung.
P2: Maximale Leistung der Leuchtquelle
P3: Farbtemperatur
P4: Geschützt gegen feste Fremdkörper mit mehr als 1,0mm Durchmesser. Geschützt gegen Spritzwasser.
P5: Verwendung im Innen- und Außenbereich
P6: Nenn-Lebensdauer
P7: Klasse III Produkt, bei dem der Schutz vor elektrischem Schlag darin besteht, dass es mit einer sehr niedrigen ungefährlichen Spannung betrieben wird (SELV - Schutzkleinspannung), wobei das Risiko einer gefährlichen Spannung ausgeschlossen ist.
P8: Das Symbol bezeichnet den Mindestabstand, den die Leuchte (deren Lichtquelle) von den beleuchteten Orten und Objekten haben muss.
P9: Umgebungstemperaturbereich, dem das Produkt ausgesetzt werden kann.
P10: Gesplitterte oder zerbrochene Teile (Lampenschirm, Abschirmung, Schutzscheibe) müssen sofort ersetzt werden. Sofort den Betrieb einstellen, wenn der äußere Lampenkolben gebrochen oder gesprungen ist.
P11: Das Produkt kann nicht zusammen mit Beleuchtungsdimmern verwendet werden.
P12: Das Produkt erfüllt die Anforderungen der EU-Richtlinien
P13: Zertifikat über Konformität der Produktionsqualität mit den anerkannten Standards auf dem Gebiet der Zollunion.
UMWELTSCHUTZ
Wir empfehlen die Trennung der Verpackungsabfälle.
P14: Diese Kennzeichnung weist auf die Notwendigkeit hin, gebrauchte elektrische und elektronische Geräte selektiv zu sammeln. Solche gekennzeichneten Produkte dürfen nicht zusammen mit normalem Müll entsorgt werden. Bei Zuwiederhandlung droht eine Geldstrafe. Diese Produkte können schädlich für die Umwelt und die menschliche Gesundheit sein und erfordern eine spezielle Form der Umwandlung / der Rückgewinnung / des Recyclings / der Unschädlichbarmachung. Auf Sauberkeit und die Umwelt achten. Gebrauchte Batterien und/oder Akkus müssen als gesonderter Abfall behandelt und in einem individuellen Behälter gesammelt werden.
Gebrauchte Batterien und Akkus müssen an einem Sammel-/Abholpunkt für gebrauchte Batterien und Akkus abgegeben werden. Informationen zu Sammel-/Abholpunkten erteilen die lokalen Behörden oder die Verkäufer dieser Produkte. Gebrauchte Produkte können auch an den Verkäufer zurückgegeben werden, wenn die Zahl der alten die der neu gekauften nicht übersteigt. Die o.g. Prinzipien betreffen das Gebiet der EU. Im Falle anderer Länder sind die rechtlichen Bestimmungen des jeweiligen Landes anzuwenden. Wir empfehlen, den Händler unseres Produkts im jeweiligen Gebiet zu kontaktieren.
ANMERKUNGEN / HINWEISE
Die Nichtbeachtung der Empfehlungen der vorliegenden Hinweise kann u.a. zu Bränden, Verbrennungen, Stromschlägen, physischen Verletzungen und anderen materiellen und immateriellen Schäden führen.
Zusätzliche Informationen zu den Produkten der Marke Kanlux sind auf der Seite www.kanlux.com erhältlich. Kanlux SA haftet nicht für Schäden, die aus dem Nichtbeachten der Empfehlungen der vorliegenden Hinweise resultieren. Die Firma Kanlux SA behält sich das Recht vor, Änderungen an der Bedienungsanleitung einzuführen - die aktuelle Version zum Herunterladen auf www.kanlux.com.
Die Akkus werden durch die jährliche Gewährleistung abgedeckt.

FR

DESTINATION / APPLICATION
Produit destiné à l'utilisation d'habitation et aux destinations générales.
INSTALLATION
Modifications techniques réservées. Avant de commecner l'installation lisez le mode d'emploi. Installation doit être effectuée par une personne possédant les certificats d'aptitude convenables. Toutes les opérations doivent être effectuées avec la tension débranchée. Il faut rester très prudent.
Schéma de l'installation: voir les images. Avant la première mise en marche il faut s'assurer si le fixage mecanique est correct ainsi que la connection électrique. Produit exige la préparation au fonctionnement. «ON» signifie allumer/allumé, «OFF» signifie éteindre/éteint.
CARACTERISTIQUES FONCTIONELLES
La lampe est équipée de panneaux solaires intégrés. Le luminaire s'active automatiquement à la tombée du jour.
RECOMMENDATIONS D'EXPLOITATION / MAINTENANCE
Nettoyer uniquement avec les tissus secs et delicats. On ne peut pas utiliser les produits nettoyants chimiques. Ne pas couvrir le produit. Assurer l'accès libre de l'air. Echange des piles: voir les images. Produit ne peut pas être utilisé dans l'endroit aux conditions défavorables par exemple: poussière, eau, humidité, vibrations etc. Produit aux sources de lumière de type diode/diodes LED inéchangeables. En cas de dommage de la source de lumière le produit devient irréparable. Il est interdit d'utiliser le produit sans le vitre ou avec le vitre de protection endommagé. ATTENTION! Ne pas fixer les yeux sur la lumière de la diode/diodes LED. Le produit est destiné à l'usage dans le climat modéré. L'utilisation du produit sans protection montée est interdite. Produit non démontable. Il est nécessaire de faire attention de ne pas faire tomber ou renverser le produit. La structure du produit ne garantit pas la résistance aux conditions de l'environnement particulières p. ex. pour des raisons de la présence des produits de décongélation, de l'entourage salin; les huiles, lubrifiants, solvants. Ne pas laisser pénétrer d'eau dans le dispositif. Remplacer le dispositif par un neuf en cas de panne. Avant la première utilisation, la lampe solaire doit être exposée pendant quelques jours directement aux rayons du soleil, afin de charger les accumulateurs. Pendant l'installation de la lampe solaire à l'extérieur, il est important de veiller à ce que le panneau solaire ne soit pas couvert/caché/à l'ombre, afin de permettre une charge optimale des accumulateurs. Pour assurer un processus de charge optimal des accumulateurs pendant la journée, le panneau solaire et le boîtier de l'appareil doivent être maintenus propres. Nettoyer régulièrement. Si, après un certain temps, la lampe ne fonctionne plus, il est peut-être nécessaire de remplacer les accumulateurs. Utiliser des gants de protection.
EXPLICATION DES MARQUAGES ET DES SYMBOLES UTILISES
P1: Tension nominale.
P2: Puissance maximale de la source de lumière.
P3: Température de couleurs.
P4: Protection contre les états solides dépassant 1,0mm. Protection contre les giclées d'eau.
P5: On peut utiliser à l'intérieur et à l'extérieur des locaux.
P6: Durée de vie nominale.
P7: 3ème classe Produit où la protection contre la commotion électrique consiste à l'alimenter avec dela très basse tension securisée (SELV) sans risque de création des tensions plus hautes que les sécurisées.
P8: Symbole signifie la distance minimale qui peut avoir lieu entre le luminaire (sa source de lumière) et les endroits et les objets qu'il éclaire.
P9: Etendue de la temperature de l'environnement à laquelle peut être exposé le produit.
P10: Il faut immédiatement échanger le globe, l'écran, la vitre de protection cassé ou endommagé. Arrêter immédiatement l'exploitation lorsque l'ampoule extérieure de la lampe est fissurée ou cassée.
P11: Le produit ne fonctionne pas ensemble avec les gradateurs de lumière.
P12: Produit conforme aux Directives de lUnion Européenne (UE).
P13: Certificat de conformité validant la qualité de la production avec les normes approuvées sur le territoire de l'Union douanière.
PROTECTION DE L'ENVIRONNEMENT
La segrégation des déchets d'emballage est recommandée.
P14: Ce marquage indique la nécessité de la collecte selective des appareils électriques et électroniques usés. Les produits marqués de cette façon ne peuvent pas, sous la peine d'amende, être jetés aux poubelles avec les déchets ordinaires. 1. Ces produits peuvent être nuisibles pour l'environnement et pour la santé des hommes, il exigent les formes spéciales de la transformation/de la récupération/du recyclage et de la neutralisation.
Gardez la propreté et protégez l'environnement. Piles et/ou accumulateurs usées doivent être traitées comme un résidu séparé et elles sont à mettre dans le récipient individuel. Piles et/ou accumulateurs usées doivent être rendus au point de ramassage/réception des piles et accumulateurs usées. Informations sur les points de ramassage/réception sont données par les autorités locales ou le vendeur de ce type de matériel. Matériel usé peut être aussi rendu au vendeur en cas de l'achat de nouveau matériel en quantité inférieur ou égal au nouveau matériel acheté du même type. Susdits principes concernent le territoire de l'Union Européenne. En cas d'autres pays appliquer les dispositions en vigueur dans un pays concerné. Nous recommandons de contacter le distributeur de notre produit dans le territoire concerné.
REMARQUES / INDICATIONS
La non observation des indications du présent ,ode d'emploi peut entraîner par exemple aux incendies, aux brûlures, à la commotion électrique, aux lésions physiques et aux autres dommages matériels et immateriels. Les informations supplémentaires concérnant les produits de la marque Kanlux sont accessibles sur le site : www.kanlux.com. Kanlux SA n'encourt pas de responsabilité pour les dommages résultant de la non observation du présent mode d'emploi. La société Kanlux SA se réserve le droit d'apporter des modifications à l'instruction - la version actuelle peut être téléchargée à partir du site www.kanlux.com. Les accumulateurs sont garantis pendant une période d'un an.

ES

DESTINACIÓN / USO
Producto destinado a uso doméstico y de uso general.
INSTALACIÓN
Cambios técnicos reservados. Antes de empezar la instalación lea la instrucción. La instalación debe se realizada por una persona autorizada. Todas las tareas deben ser ejecutadas con la alimentación desconectada. Hay que tener máximo cuidado. Esquema de instalación: véase los dibujos. Antes de empezar el primer uso hay que asegurarse que la fijación mecánica y conexión eléctrica son correctas. El producto requiere la preparación para el funcionamiento. "ON" significa encender/conectado, "OFF" significa apagar/desconectado/apagado.
DATOS DE FUNCIONAMIENTO
La lámpara está dotada de paneles solares incorporados. La luminaria se activa automáticamente al anochecer.
RECOMENDACIONES DE EXPLOTACIÓN / MANTENIMIENTO
Limpiar sólo con un paño suave y seco. No usar productos químicos de limpieza. No tapar el producto. Asegurar el acceso libre de aire. Cambio de pilas: véase los dibujos. No usar el producto en los lugares en los cuales hay condiciones ambientales desfavorables, por ejemplo el polvo, agua, humedad, vibraciones, etc. El producto con la fuente de luz incambiable de tipo dodo/diodos LED. En el caso dañar la fuente de luz el producto no es reparable. Es inadmisible usar el producto sin o con una pantalla de cristal cascada. ¡ATENCIÓN! No fijar la vista en el haz luminoso del diodo/diodos LED. El producto está destinado para el uso en el clima templado. Es prohibido el uso del producto sin la protección instalada. El producto no desmontable. Hay que tener cuidado de no precipitar ni derribar el producto. La estructura del producto no garantiza su resistencia a condiciones extremas del entorno p.e. relacionados con la presencia de agentes descongelantes, atmósfera salina; aceites, lubricantes, disolventes. Evitar la inmersión del equipo. Sustituir el equipo por nuevo en caso de detectar una avería. Antes del primer uso, la lámpara solar durante varios días debe exponerse a la radiación solar directa a fin de cargar las baterías. Al instalar la lámpara solar en el exterior, preste atención a que el panel solar no se cubra/tape/esté a la sombra para permitir la carga óptima de las baterías. Para que el proceso de carga de las baterías sea óptimo, tanto el panel solar como la caja del aparato deben estar limpios. Requiere limpieza cíclica. Si después de algún tiempo la lámpara deja de funcionar, es posible que sea necesario sustituir las baterías. Use guantes de protección.
EXPLICACIÓN DE SIGNOS Y SÍMBOLOS USADOS
P1: Tensión de alimentación.
P2: Potencia máxima de la fuente de luz.
P3: La temperatura de colores.
P4: Protección contra cuerpos sólidos superiores a 1,0 mm. Protección contra el agua que salpica.
P5: Uso en el interior y fuera de locales/habitaciones.
P6: Duración nominal
P7: Clase III. El producto en el cual la protección contra la descarga eléctrica consite en la alimentación con la tensión muy baja y segura (SELV) sin el riesgo de formarse tensiones más altas que seguras.
P8: El símbolo significa la distancia mínima que puede tener un portalámparas (su fuente de luz) desde el lugar y objetos que ilumina.
P9: El alcance de temperatura del ambiente, al cual el producto puede ser expuesto.
P10: Hay que cambiar inmediatamente un globo, una pantalla o un vidiro de protección cascado o dañado. Dejar de explotarla inmediatamente cuando la bombilla exterior tiene rajas o está rota.
P11: El producto no colabora con reguladores de intensidad de luz.
P12: El producto cumple los requisitos de las Directivas de la Unión Europea (UE) aplicables.
P13: Certificado de Conformidad que confirma la calidad de la producción según las normas aprobadas en el territorio de la Unión Aduanera.
PROTECCIÓN DEL MEDIO AMBIENTE
Recomendamos la clasificación de deshechos que quedan de empaquetamiento.
P14: Esta señalización significa la necesidad de colección clasificada del equipo eléctrico y electrónico usado. Los productos con tal enmarcación no se debe tirar a la basura común so pena de multa, junto con otros deshechos. Estos productos pueden ser dañinos para el medio ambiente y la salud humana, requieren una forma especial de tratamiento / recuperación / reciclaje / neutralización. Cuida la limpieza y el medio ambiente. Las pilas y/o los acumuladores usados deben ser tratados como un residuo separado y guardados en un contenedor separado. Las pilas y/o los acumuladores usados deben ser devueltos a los establecimientos de colecta de pilas y acumuladores usados. Las autoridades locales o los vendedores de este tipo de equipos facilitan toda la información sobre los establecimientos de colecta/recogida del equipo usado. En el caso de la compra de un producto nuevo en una cantidad no mayor que el producto antiguo del mismo género, el equipo usado puede ser también devuelto al vendedor. Las antedichas normas se refieren a los estados miembros de la Unión Europea. En el caso de otros países hay que observar las normas vigentes en aquellos países. Aconsejamos que se pongan en contacto con el distribuidor de nuestros productos en el país respectivo.
NOTAS / INDICACIONES
La inobservación de estas recomendaciones puede provocar, por ejemplo, un incendio, quemaduras, descargas eléctricas, lesiones físicas y otros daños materiales y no materiales.
Informaciones adicionales sobre los productos de Kanlux se encuentran en la siguiente página web: www.kanlux.com Kanlux SA no es responsable de los efectos que se desprenden de la inobservación de recomendaciones de esta instrucción. La empresa Kanlux SA se reserva el derecho de introducir modificaciones en el manual. La versión actual a descargar en la página web www.kanlux.com Las baterías tienen el periodo de garantía de un año.

IT

DESTINAZIONE / USO
Prodotto destinato all'uso in ambito domestico e in ambiti generali.
ASSEMBLAGGIO
Modifiche tecniche riservate. Prima di procedere con l'assemblaggio si prega di consultare le istruzioni. L'assemblaggio deve essere effettuato da una persona con appropriata competenza. Eseguire qualsiasi operazione con l'alimentazione disinserita. E' necessario adottare particolare cautela. Schema di assemblaggio: vedi illustrazioni. Prima del primo utilizzo, occorre accertarsi che il fissaggio meccanico e il cablaggio elettrico siano corretti. Il prodotto richiede la preparazione al funzionamento. "ON" significa accendi/acceso, "OFF" significa spegni/spento.
CARATTERISTICHE FUNZIONALI
La lampada è dotata di panelli solari incorporati. L'alloggiamento si attiva automaticamente dopo il tramonto.
RACCOMANDAZIONI D'USO E MANUTENZIONE
Pulire esclusivamente con un panno delicato e asciutto. Non utilizzare detergenti chimici. Non coprire il prodotto. Garantire il libero accesso di aria. Sostituzione della batteria: vedi illustrazioni. Non utilizzare il prodotto in luoghi con avverse condizioni ambientali, quali sporco, polvere, acqua, umidità, vibrazioni, ecc. Prodotto con fonti luminose non sostituibili, del tipo a diodo/i LED. In caso di danni alla fonte luminosa, il prodotto non può essere riparato. Non è ammesso l'uso del prodotto privo del vetro di protezione o con vetro di protezione rotto. ATTENZIONE! Non fissare lo sguardo direttamente sul diodo/i LED. Il prodotto è stato progettato per l'uso in climi temperati. E' vietato l'uso del prodotto privo della protezione della ventola. Prodotto non smontabile. Fare attenzione che il prodotto non cada e non si capovolga. La costruzione del prodotto non garantisce resistenza alle condizioni particolari dell'ambiente es. Per la presenza dei mezzi di sbrinamento, atmosfera salina; oli, lubrificanti, solventi. Non consentire l'allagamento del dispositivo. In caso di guasti, sostituire il dispositivo con uno nuovo. Prima della prima accensione, la lampada deve essere esposta per qualche giorno all'azione diretta dei raggi solari per caricare gli accumulatori. Posizionando la lampada solare all'esterno, occorre far attenzione affinché il pannello solare non sia coperto/velato/ombrato, permettendo il caricamento ottimale degli accumulatori. Per garantire il caricamento ottimale delle batterie, occorre tenere il pannello solare e la struttura pulite. Pulire periodicamente. Se dopo un po' di tempo la lampada smetterà di funzionare, è probabile che occorra sostituire gli accumulatori. Indossare i guanti di protezione.
SPIEGAZIONE DELLE INDICAZIONI E DEI SIMBOLI USATI
P1: Tensione di alimentazione.
P2: Potenza massima della sorgente luminosa.
P3: Temperatura di colore.
P4: Protezione contro i corpi solidi superiori a 1,0mm. Protezione contro i getti d'acqua.
P5: Utilizzabile in ambienti interni e all'esterno.
P6: Vita stimata.
P7: Classe III Prodotto in cui la protezione contro la folgorazione consiste nell'alimentarlo con una tensione di sicurezza bassissima (SELV), senza rischio di sovratensione rispetto alla tensione di sicurezza.
P8: Il simbolo indica la distanza minima che può avere il dispositivo di illuminazione (la sorgente luminosa) da luoghi ed oggetti da illuminare.
P9: Intervallo di temperature ambiente a cui il prodotto può essere esposto.
P10: Bisogna sostituire immediatamente la lente o lo schermo rotto o danneggiato, con un vetro di protezione. Dismettere immediatamente dall'uso quando l'ampolla esterna della lampada è incrinata o rotta.
P11: Il prodotto non può operare con regolatori d'illuminazione.
P12: Il prodotto soddisfa i requisiti delle Direttive dell'Unione Europea (UE).
P13: Certificato di Conformità attestante la confromità della qualità di produzione alle norme approvate sul territorio dell'Unione Doganale.
PROTEZIONE AMBIENTALE
Si consiglia la differenziazione degli imballaggi da smaltire.
P14: Questa etichetta indica la necessità di raccolta differenziata dei rifiuti di apparecchiature elettriche ed elettroniche. I prodotti con questa etichetta, a pena di ammenda, non possono essere. Smaltiti nella spazzatura ordinaria insieme ad altri rifiuti. Questi prodotti possono essere dannosi per l'ambiente e la salute umana, e richiedono particolari forme di trattamento / recupero / riciclaggio / neutralizzazione. Prenditi cura della pulizia e dell'ambiente. Le batterie e/o gli accumulatori usurati devono essere trattati come rifiuti differenziati e collocati negli appositi contenitori. Le batterie o gli accumulatori usurati devono essere smaltiti nel punto di raccolta/ritiro di batterie e accumulatori usurati. Informazioni sui punti di raccolta/ritiro, sono disponibili presso le autorità locali o i rivenditori di tali attrezzature. Le attrezzature usate possono anche essere rese al rivenditore, in caso di acquisto di un nuovo prodotto, in quantità non maggiore dei nuovi prodotti dello stesso genere acquistati. Le regole di cui sopra si applicano nell'area dell'Unione Europea. Nel caso di altri paesi, è necessario utilizzare le norme giuridiche in vigore in quella nazione. Si consiglia di contattare il distributore del prodotto nella zona interessata.
AVVERTENZE / SUGGERIMENTI
Non attenendosi alle raccomandazioni di queste istruzioni si possono provocare, ad esempio, incendi, scottature, scosse elettriche, lesioni fisiche e altri danni materiali e immateriali. Ulteriori informazioni sui prodotti con marchio Kanlux sono disponibili all'indirizzo: www.kanlux.com. Kanlux SA non si assume alcuna responsabilità per le conseguenze scaturenti dall'inosservanza delle prescrizioni contenute in queste istruzioni. La società Kanlux SA si riserva il diritto di apportare modifiche al manuale di istruzioni - la versione attuale può essere scaricata dal sito www.kanlux.com. La garanzia sugli accumulatori è di 12 mesi.

DK

BESTEMMELSE / ANVENDELSE
Produktet egner sig til brug indefor husstanden og til almindeligt brug.
MONTAGE
Der tages forbehold for tekniske ændringer. Læs venligst vejledning før De begynder at montere. Montagen skal foretages af en autoriseret installatør. Afbryd altid strømmen inden installation, vedligeholdelse og reparation påbegyndes. Installationen skal udføres med særlig forsigtighed. Montageskema: se figurerne. Før produktet benyttes første gang kontrolleres der, om produktet er blevet monteret og tilsluttet til spænding korrekt. Produktet kræver forberedelsen. "ON" betyder tænd/tændt, "OFF" betyder sluk/slukket.
FUNKTIONELLE EGENSKABER
Lampen er udstyret med indbyggede solpaneler. Armatur starter automatisk efter mørkets frembrud.
DRIFTSANBEFALINGER / VEDLIGEHOLDELSE
Rengør udelukkende med en tør blød klud. Ingen kemiske rengøringsmidle kan anvendes. Produktet må ikke dækkes. Fri luftadgang skal sikres. Udskiftning af batteriet: se figurerne. Produktet bør ikke anvendes under ugunstige betingelser som f. eks. støv, vand, fugtighed, vibrationer osv. Produktet har en uudskiftelig lyskilde i form af LED diode/dioder. I tilfælde af lyskildens skade kan produktet ikke repareres. Produktet må ikke anvendes uden sikkerhedsglas eller når den er skadet. ADVARSEL: Kig aldrig på lysstråder af LED diode/dioder. Produktet er egnet til anvendelse i tempereret klima. Produktet må ikke anvendes uden monteret beskyttelse. Produktet egner sig ikke til demontering. Produktet kan heller ikke repareres på egen hånd. Produktets konstruktion garanterer ikke at produktet er resistent mod særlige miljøforhold, for eksempel på grund af tilstedeværelse af defrostingmidler eller salt i luft; olie, fedt, opløsningsmidler. Maskinen må ikke oversvømmes. Udskift maskinen med en ny i tilfælde af svigt. Før første brug solcellelampen skal underkastes i flere dage til direkte sollys for at oplade batterierne. Husk, at solpanelet må ikke dækkes / tildækkes / stilles i skyggen for optimal opladning af batteriet. Husk, at holde solpanelet og armaturen ren for optimal opladning af batteriet. Skal rengøres periodisk. Hvis solcellelampen holder op med at virke efter nogen tid, er det muligt at batterierne skal udskiftes. Brug beskyttelseshandsker.
FORKLARINGER PÅ ANVENDTE SYMBOLER OG BETEGNELSER
P1: Forsyningsspænding
P2: Maksimal kraft af lyskilde
P3: Farvetemperatur
P4: Beskyttelse mod faste legemer større end 1,0 mm. Beskyttelse mod vandsprøjt.
P5: Kan anvendes både indvendigt og udvendigt.
P6: Nominel holdbarhed
P7: III klasse. Produktet, i hvilket beskyttelse mod elektrisk stød består i, at det er forsynet med lavspænding (SELV), som garanterer at der ikke opstår spænding højere end sikker spænding.
P8: Symbolet angiver en minimal afstand, som skal holdes mellem belysningens indbinding (dens lyskilde) og belyste genstande.
P9: Omgivelsestemperatur grænser, for hvilke kan produktet blive udsat.
P10: Man bør straks udskifte revnet eller beskadiget indbinding, skærme eller beskyttelsesglas. Produktet bør ikke anvendes, hvis den udvendige del af lampen er ødelagt.
P11: Produktet kan ikke anvendes sammen med lysdæmper.
P12: Produktet er i overensstemmelse med EU-direktiver.
P13: Overensstemmelsesattest bekræfter kvaliteten af produktionen med godkendte standarder på området af toldunionen.
MILJØBESKYTTELSE
Vi anbefaler at segregere emballageaffald.
P14: Symbolet angiver, at det er nødvendigt at samle brugt elektrisk og elektronisk udstyr selektivt. Produkter med dette symbol må ikke behandles som husholdningsaffald. Sådanne produkter kan være miljø- og sundhedsskadelige, derfor bør de segregeres, bortskaffes og genvindes på en særlig måde. Tag hensyn til miljø. Alle opbrugte batterier bør behandles som et særskilt affald og de skal bortskaffes separat. Alle opbrugte batterier bør afleveres til dit lokale indsamlingssystem for opbrugte batterier. Oplysninger om dit lokale indsamlingssystem kan fås hos dine lokale myndigheder eller udstyrets forhandler. Udtjente produkter kan afleveres hos forhandleren. Man må ikke aflevere flere produkter, end man har købt hos forhandleren. Nærværende regler gælder for EU-lande. I tilfælde af andre lande bør man overholde de regle, der gælder i dette land. Vi anbefaler at kontakte forhandleren af vores produkter for dette område.
ANMÆRKNINGER / INSTRUKTIONER
Fejlagtig anvendelse af vejledningens anbefalinger kan føre til f. eks. brand, kroppens skoldninger, elektrisk stød, fysiske skader og andre materielle eller immaterielle skader. Yderligere informationer om Kanlux produkter kan findes på www.kanlux.com Kanlux påtager sig intet ansvar for skade, der opstå ved fejlagtig anvendelse af denne vejledning. Firmaet Kanlux SA forbeholder sig retten til at foretage ændringer for brugeren - den aktuelle version downloades fra www.kanlux.com. Batterierne er dækket af den årlige garantiperiode.

NL

BESTEMMING / TOEPASSINGSGEBIED
Product bestemt voor gebruik in huishouding en ruimen van algemeen gebruik.
MONTAGE
Technische veranderingen gereserveerd. Voor montage lees instructie. Montage zou kwalificeerde persoon uitvoeren. Alle operaties doen bij losgekoppelde stroominstalatie. Men moet bijzondere vorzichtigheid houden. Montagebeeld: kijk afbeelding. Voor eerste gebruik moet men mechanische montage en elektrische aansluiting controleren. Product moet voorbereid worden voor het gebruiken. "ON" betekend aan/aandoen, "OFF" betekend uit/uitdoen.
FUNCTIONAAL EIGENSCHAPPEN
De lamp is uitgerust met ingebouwde zonnepanelen. Het armatuur wordt automatisch ingeschakeld bij het donker worden.
GEBRUIKSAANWIJZING / KONSERWATIE
Schoonmaken alleen met delicate en droge stoffen. Niet gebruiken chenische schoonmakmiddelen. Product nie verdecken. Zorgen voor vrije luchtcirculatie. Visseling van baterijen: kijk beeld. Product niet gebruiken waar niet goede omstandigheden zijn, bij voorbeeld: stof, water, vocht, vibraties, ezv. Product met visselbare lichtbron type LED. In geval van schade van lichtbron, product eigent zich niet tot reparatie. Het is niet mogelijke gebruik van product met beschadigde beveiligingsglas. LET OP! Niet kijken in lichtstroom van LED lamp. Product goed te gebruiken in gematigde klimaat. Gebruiken ohne monteerde beschermind verboden. Product niet voor uitelkaar nemen. Niet voor zelfreparaties. Product moet staan op een rechte vlakke opervlakte. Men moet opletten het product niet omtevallen. Constructie van het product garandeert geen weerstand tegen bepaalde omgevings omstandigheden, bijvoorbeeld van wegen de aanwezigheid van ontdooi middelen, zout milieu; oliën, smeermiddelen, oplosmiddelen. Laat de overstroming van het apparaat niet toe. Plaats de solarlamp buiten en let erop dat het zonnepaneel niet wordt bedekt/afgeschermd/beschaduwd, zodat de accu's optimaal kunnen opladen. Om de accu's optimaal op te laden tijdens de dag, moeten het zonnepaneel en de ombouw van het apparaat rein worden gehouden. Cyclisch reinigen. Als de lamp na een bepaalde tijd stopt met werken, kan het zijn dat de accu's in de lamp moeten worden vervangen. Gebruik beschermende handschoenen.
VERKLARING VAN GEBRUIKTE SYMBOLEN EN AFKORTINGEN
P1: Voedingsspanning.
P2: Max. kracht van lichtbron.
P3: Kleur temperatuur.
P4: Bescherming voor vaste lichame grooter dan 1,0mm. Bescherming tegen sproeier water.
P5: Kunnen binnen en buiten gebruikt werden.
P6: Nominale levensduur.
P7: Klas III. Product, waarin bescherming tegen elektrische schok baseerd op geven hem lage veilige spanning(SELV) zonder risiko, dat het spaninig groter word dan veilige.
P8: Symbool betekent minimale afstand welke kan licht montuur (haar licht bron) van licht plaatsen en ojekten.
P9: Temperatuur bereik van omgeving , waar het product werkt.
P10: Zo snell mogelijk vervangen kapote of gebrokene lens, scherm of beschermglas. Onmiddelijk stoppen met gebruik als buiten bel kapot is.
P11: Product werkt niet samen met lichtdimmers.
P12: Product voldoet aan de Europaise Normen (EU)
P13: Conformiteitscertificaat met bevestiging van de kwaliteit van de productie conform de goedgekeurde normen op het gebied van de Douane-Unie.
MILIEUBESCHERMING
Aanbevolene verpakkings afvalscheiding.
P14: Dat symbool betekend selektieve versameling van gebruikte elektrische en elektronische goederen. Producten met zulke symbool onder dwang van boete kan je niet tot gewone afvaal goien. Zulke producten kunne schadelijk zijn voor het milieu en gezondheid van mensen. Ze hebben aparte form van verwerken / herstel / recykling / inactivatie nodig. Houd schoonheid en beschermd het milieu. Verbruikte batereien moeten beschaut werden als aparte afval en moeten geplaatst zijn in aparte doos. Verbruikte batereien moeten teruggegeven worden aan verzammelplaats van verbruikte batereien. Informaties over verzammelplaatsen geven lokale administratie of verkopers van zulke producten. Verbruikte producten kunnen ook teruggegeven worden aan verkoper in geval van kopen van nieuwe producten, in niet grotere geveelheid als nieuwgekochte product. Bovengenoemde regels gelden op gebied van EU. In anderen landen moeten rechtelijke voorschriften gelett worden, die in dit land gelden. Neem kontakt met distributie van onze product op dat gebied.
LET OP / BIJZONDERHEDEN
Zich niet houden aan regelingen van deze instructie kan leiden onder anderen tot brand, verbrandingen, overspanningen, en ander materiele en niet materiele schaden. Verdere informaties over producten van merk Kanlux zijn op : www.kanlux.com te vinden. Kanlux SA kan niet aansprakelijk gemaakt worden voor effecten ontstaan door zich niet te houden aan deze instructie. Firma Kanlux SA behoudt zich het recht tot wijzigingen in de gebruiksaanwijzing- de meest actuele versie te downloaden op www.kanlux.com. De accu's hebben een wettelijke garantie van een jaar.

SE

ÄNDAMÅL / ANVÄNDNING
Produkten är avsedd för hushållsanvändning och allmänna ändamål.
MONTERING
Med förbehåll för tekniska förändringar. Läs igenom bruksanvisningen före montering. Montering ska utföras av behörig person. Alla handlingar ska utföras med spänningen avstängd. Iaktta särskild försiktighet. Monteringsritning: se illustrationer. Kontrollera före första användning att den mekaniska infästningen och den elektriska anslutningen har utförts på ett korrekt sätt. Produkten kräver förberedelser före idrifttagande. "ON" betyder (slå) på, "OFF" betyder (stäng) av.
FUNKTIONELLA SÄRDRAG
Lampan utrustas med inbyggda solpaneler. Armaturen startas automatisk efter skymning.
REKOMMENDATIONER FÖR DRIFT / UNDERHÅLL
För rengöring använd endast mjuka och torra dukar. Använd inga kemiska rengöringsmedel. Täck inte över produkten. Säkerställ god luftcirkulation. Batteribyte: se illustrationer. Använd inte produkten där det råder ogynsamma förhållanden såsom smuts, damm, vatten, fukt, vibrationer m.m. Produkten har en icke utbytbar ljuskälla såsom LED diod/dioder. Om ljuskällan går sönder, kan produkten inte repareras. Det är inte tillåtet att använda produkten utan eller med ett sprucket skyddsglas. OBS! Titta inte direkt på ljusknippe från LED-diod/dioder. Produkten är avsedd för användning i tempererat klimat. Det är förbjudet att använda produkten utan att skyddet är monterat. Det går inte att plocka isär produkten. Försök inte reparera den själv. Produktens konstruktion garanterar inte motståndskraft mot specifika miljövillkor, t.ex. på grund av förekomst av avisningsmedel, salt atmosfär; oljor, smörjmedel, lösningsmedel. Låt inte vattenspill över sensorn. Ersätt sensorn med en ny i händelse av fel. Sollampan ska stå i direkt solljus i några dagar för att ladda batterier innan den får sättas på för första gången. Placerar du sollampan utomhus observera att solpanelen inte täcks/skuggas så att batterier kan laddas på ett optimalt sätt.
För att batteriet kan laddas under dagen på ett optimalt sätt, håll solpanelen och anordningens hus rent. Rengör regelbundet. Om lampan slutar fungera efter en tid, försök att byta ut batteri. Använd skyddshandskar.
FÖRKLARING AV TECKEN OCH SYMBOLER
P1: Matningsspänning.
P2: Ljuskällans maxeffekt.
P3: Färgtemperatur.
P4: Skydd mot fasta föremål större än 1 mm. Skydd mot överstrilning med vatten.
P5: Får användas både inom- och utomhus.
P6: Menovitá trvanlivosť.
P7: Klass III. Produkten är utrustad med skydd mot elektriska stötar genom tillförsel av mycket låg och säker spänning (SELV) utan risk för att det uppstår spänningar som är högre än de säkra.
P8: Symbolen anger det minsta avståndet mellan armaturen (dess ljuskällor) och ytor och föremål som ska belysas.
P9: Temperaturområde av omgivningen som produkten kan utsättas för.
P10: Byt omedelbart sprucken eller skadad skärm, skyddsglas. Upphör omedelbart att använda om lampans yttre kupa är sprucken eller sönderslagen.
P11: Produkten fungerar inte med dimmer.
P12: Produkten överensstämmer med kraven i Europeiska gemenskapens (EG) direktiv.
P13: Deklaration av överensstämmelse som bekräftar kvaliteten på produktionen enligt godkända standarder inom tullunionen.
MILJÖSKYDD
Vi rekommenderar källsortering av förpackningsavfall.
P14: Detta märke visar nödvändigheten av separat insamling av förbrukade elektriska och elektroniska produkter. Produkter med sådan märkning får inte, vid vite, kastas i vanliga sopor tillsammans med annat avfall. Sådana produkter kan vara skadliga för miljön och människors hälsa, de kräver särskilda former av behandling / återvinning / återanvändning / bortskaffning. Ta hand om miljön. Förbrukade batterier och/eller ackumulatorer bör betraktas som separat avfall och kastas i separata behållare. Förbrukade batterier eller ackumulatorer bör lämnas till insamlingsplatser för förbrukade batterier och ackumulatorer. För information om insamlingsplatserna vänd dig till lokala myndigheter eller återförsäljare av sådana enheter. Köper man en ny produkt, kan förbrukade enheter också lämnas hos återförsäljaren med förbehållet att antalet produkter man vill lämna inte överskrider antalet köpta enheter av samma slag. Dessa regler gäller inom Europeiska Unionens område. För andra länder gäller juridiska bestämmelser som har laga kraft i landet. Vi rekommenderar att du kontaktar återförsäljaren i ditt område.
ANMÄRKNINGAR / ANVISNINGAR
Underlåtenhet att följa rekommendationerna i denna bruksanvisning kan leda till t.ex. brand, brännsår, elektriska stötar, kroppsskador samt andra materiella och icke-materiella skador. Ytterligare information om Kanlux märkesvaror finns på: www.kanlux.com. Kanlux SA bär inget ansvar för konsekvenser av underlåtenhet att följa rekommendationerna i denna bruksanvisning. Kanlux SA förbehåller sig rätten att införa ändringar i instruktionen - den aktuella versionen kan laddas ner från sidan www.kanlux.com. Batteri omfattas av ett års garanti.

FI

TARKOITUKSET / SOVELLUTUKSET
Tuote on tarkoitettu talous- ja yleiskäyttöön.
ASENNUS
Tuotteen tekninen muuttaminen kielletty. Lue alla olevat ohjeet ennen asennuksen aloittamista. Ainoastaan asianmukaisesti valtuutetun henkilön pitäisi suorittaa asennuksen. Kaikkia toimenpiteitä on suoritettava virran ollessa katkaistuna. On toimittava erittäin varovasti. Asennuskaava: katso kuvat. Ennen käyttöönottoa varmista, että kiinnitys ja sähköliitäntä on suoritettu oikein. Tuote vaatii käyttöönottovalmistelua. "ON" tarkoittaa "kytke päälle/kytketty päälle", "OFF" tarkoittaa "kytke pois päältä/kytketty pois päältä".
OMINAISUUDET
Lamppu on varustettu siihen asennetulla aurinkopaneelilla. Valaisin kytkee valon automaattisesti päälle hämärän tullessa.
KÄYTTÖSUOSITUKSET / HUOLTO
Puhdista tuotetta ainoastaan hienontunteisilla ja kuivilla kankailla. Älä käytä kemiallisia puhdistusaineita. Älä peitä tuotetta. Varmista vapaa ilmanvaihto. Akun vaihto: katso kuvat. Tuotetta ei saa käyttää, jos ympäristössä on seuraavia kielteisiä ympäristötekijöitä: pöly, vesi, kosteus, tärinä jne. Tuote on varustettu diodi- tai LED-diodityyppisellä kiinteällä valonlähteellä. Valonlähteen vaurioituessa tuote ei kelpaa korjattavaksi. Ei saa käyttää tuotetta sen suojalasin vaurioituessa tai puuttuessa. HUOM! Älä tuijota diodin/LED-diodin valonsäteeseen. Tuote on tarkoitettu käytettäväksi lauhkealla ilmastovyöhykkeellä. Tuotteen käyttö ilman paikalleen asennettua suojusta on kielletty. Tuote ei purettavissa. Ei sovellu korjattavaksi kotioloissa. Tuotteen rakenne ei takaa suojausta erityisiltä olosuhteilta, esim. sulatusaineilta tai suolaiselta ilmastolta; öljyt, voiteluaineet, liuottimet. Laitetta ei saa päästää kastumaan. Laite on vaihdettava uuteen, kun siinä todetaan toimintahäiriö. Ennen ensimmäistä käyttökertaa on aurinkokennolampun oltava muutaman päivän ajan suoraan auringon valossa akkujen lataamista varten. Aurinkopaneelia ulos asennettaessa on huomioitava, ettei aurinkopaneelin tule olla katoksessa/peitettynä/varjossa, jotta sen akut latautuvat kunnolla. Aurinkopaneeli ja sen kotelo on pidettävä puhtaana päivän aikana tapahtuvan akkujen laatautumisen optimalisoimiseksi. Puhdistus Jos lamppu jonkin ajan kuluttua lakkaa toimimasta on mahdollista, että on aika vaihtaa sen akut. Käytettävä suojakäsineitä
MERKINTÖJEN JA MERKKIEN SELITYS
P1: Verkkojännite.
P2: Suurin teho valonlähteet.
P3: Värilämpötila.
P4: Suojaus yli 1,0 mm:n kokoiselta kiintoaineelta. Suojaus vesiroiskeita vastaan.
P5: Soveltuu sekä sisä että ulkokäyttöön.
P6: Nimelliskestävyys.
P7: III luokka. Tuote, jossa sähköiskusuoja perustuu hyvin matalalla jännitteellä (SELV) tapahtuvaan toimintaan, ilman vaarallisten jännitteiden käyttöä.
P8: Merkki viittaa pienimpään valaisimen (sen valonlähteen) ja valaistavien kohteiden väliseen etäisyyteen.
P9: Ympäristölämpötilan alue, johon tuote voi altistua.
P10: Haljennut tai vaurioitunut lampunvarjostin, heijastin tai suojalasi on välittömästi vaihdettava. Poistettava ehdottomasti käytöstä, mikäli lampun ulkokupu on haljennut tai rikki.
P11: Tuote ei toimi yhdessä valonhimmentimien kanssa.
P12: Tuote täyttää EU:n direktiivien vaatimuksia.
P13: Tulliliiton alueella vahvistettujen standardien mukaisen tuotannon vahvistava vaatimustenmukaisuustodistus.
YMPÄRISTÖNSUOJELU
Suosittelemme lajittelemaan pakkauksen purun jälkeisiä jätteitä.
P14: Tämä merkintä tarkoittaa sitä, että kuluneet sähkölaitteet on kierrätettävä. Näin merkittyjä laitteita ei saa heittää talousjätteiden joukkoon sakon uhalla. Tällaiset tuotteet saattavat olla haitallisia ympäristölle ja terveydelle sekä vaativat erityistä käsittely-, talteenotto-, kierrätys- tai hävitysmenetelmää. Pidä huolta ympäristöstä. Kuluneita akkuja ja/tai paristoja tulee katsoa erilliseksi jätteeksi ja heitettävä erilliseen jätesäiliöön. Kuluneita paristoja ja akkuja tulee luovuttaa kuluneiden paristojen ja akkujen keräyspaikkaan. Paikallisviranomaiset tai samantyyppisten tuotteiden toimittajat antavat tietoa keräyspaikoista. Kuluneita laitteita voidaan myös palauttaa myyjälle korkeintaan samassa määrin, kuin ostettava uusi samankaltainen tuote. Yllä mainitut säännöt ovat voimassa Euroopan unionin alueella. Muissa maissa on noudatettava kansallisia lainmääräyksiä. Suosittelemme ottamaan yhteyttä aluekohtaiseen jälleenmyyjäämme.
TIEDOT / OHJEET
Tämän käyttöohjeen määräyksien laiminlyönti voi aiheuttaa esim. tulipalon, palovamman, sähköiskun, loukkaantumisen sekä muita aineellisia ja aineettomia vahinkoja. Lisätietoja Kanlux-merkkisistä tuotteista löytyy osoitteesta www.kanlux.com. Kanlux SA ei ole vastuussa tämän käyttöohjeen määräyksien laiminlyönnistä johtuvista seuraamuksista. Kanlux SA pidättää itselleen oikeuden tehdä muutoksia ohjeeseen, ajankohtainen versio on ladattavissa sivustolta www.kanlux.com. Akut kuuluvat vuoden takuuseen

NO

ANVENDELSES-OG BRUKSOMRÅDER
Produkt til anvendelse i husholdninger eller til generell bruk.
MONTASJE
Tekniske endringer forbeholdt. Les bruksanvisningen før du begynner montasjen. Montasjen bør utføres av en berettiget person. Alle handlinger foretas med strømforsyning slått av. Vær ekstra forsiktig. Monteringsskjema: se bilder. Før første bruk kontroller at produktet er riktig mekanisk festet og elektrisk tilkoblet. Produktet må tilrettelegges før bruk. "ON" betyr "skru på"/"på", "OFF" betyr "skru av"/"av".
FUNKSJONSBESKRIVELSE
Lampen er utstyrt med innebygde solpaneler. Belysningsarmaturen slår seg på automatisk ved mørkets frembrudd.
BRUKSANBEFALINGER / VEDLIKEHOLD
Renses kun med delikate og tørre tekstiler. Bruk ikke kjemiske rensemidler. Ikke dekk produktet. Sørg for fri luftsirkulasjon. Bytting av batteri: se bilder. Produktet skal ikke brukes på steder med dårlige omgivelsesforhold, f.eks. støv, vann, fuktighet, vibrasjoner osv. Produkt med ikke byttbar lyskilde av typen LED-diode/dioder. Når lyskilden er ødelagt, kan produktet ikke repareres. Produktet uten eller med skadet sikringsglass må ikke brukes. OBS! Ikke stirr på LED-diodes/dioders lysstrøm. Produktet er egnet til bruk i mildt klima. Det er forbudt å bruke produktet uten kapsling på. Produktet kan ikke demonteres. Kan ikke repareres på egenhånd. Produktets konstruksjon garanterer ikke motstandsevne mot spesifikke miljøforhold, f. eks. på grunn av forekomst av avisningsmidler, salt atmosfære; oljer, smøremidler, løsemidler. Unngå at utstyret oversvømmes. I tilfelle av svikt, skift ut utstyret. Før solarlampen brukes for første gang, må den være utsatt for direkte påvirkning av sollys i et par dager, slik at akkumulatorer kan lades opp. Ved montering av lampen utendørs, pass på ikke å tildekke/skjule/skjerme solpanelet, slik at akkumulatorene kan lades optimalt opp. For å sikre optimal oppladingsprosess om dagen må solpanelet og utstyret holdes rent. Må rengjøres regelmessig. Dersom lampen slutter å lyse etter noen tid, er det mulig at akkumulatorene må skiftes ut. Vernehansker må brukes.
FORKLARINGER PÅ BRUKTE BETEGNELSER OG SYMBOLER
P1: Forsyningsspenning.
P2: Lyskildens maksimale effekt.
P3: Fargetemperatur.
P4: Beskyttelse mot faste legemer større enn 1,0mm. Beskyttelse mot vannsprute.
P5: Kan brukes både innendørs og utendørs.
P6: Merkeverdi for livslengde.
P7: Klasse III Produkt som beskyttes mot elektrisk sjokk ved å forsyne det med veldig lav sikker spenning (SELV) uten risiko for farlige spenninger.
P8: Symbolet viser minimal avstand mellom lampeholder (dens lyskilder) og belyste steder og objekter.
P9: Temperaturspenn som produktet kan tåle.
P10: Ødelagt eller skadet skjerm eller verneglass skal umiddelbart byttes. Stopp umiddelbart å bruke produktet når utvendig pære er sprukket eller knust.
P11: Produktet fungerer ikke med lysdempere.
P12: Produktet oppfyller kravene i Den europeiske unions (EUs) direktiver.
P13: Samsvarserklæring som bekrefter samsvar mellom produksjonen og godkjente standarder på tollunionens område.
MILJØVERN
Vi anbefaler å sortere pakningsavfall.
P14: Denne markeringen viser at det er nødvendig å sortere brukt elektrisk og elektronisk utstyr. Det er straffbart å kaste produkter med slik markering sammen med annet avfall. Slike produkter kan være miljø- og helsefarlige og krever spesiell bearbeidelse / gjenvinning / resirkulering / nøytralisering. Ta vare på renslighet og miljøet. Brukte batterier og/eller akkumulatorer bør betraktes som eget avfall og plasseres i egen container. Brukte batterier eller akkumulatorer bør leveres til et samlested for brukte batterier og akkumulatorer. Informasjon om slike samlesteder finner du hos lokale myndigheter eller selgere av slikt utstyr. Brukt utstyr kan også leveres til selgeren når man kjøper et nytt produkt i antall som ikke overstiger antallet det nye kjøpte utstyret av samme typen.
"De ovennevnte reglene angår kun Den europeiske union. For andre land bruk egne forskrifter som gjelder i vedkommende land. Vi anbefaler å ta kontakt med vår distributør i et gitt område. "
KOMMENTARER / TIPS
Følger man ikke anbefalinger i denne bruksanvisningen, kan det føre f.eks. til brann, brannsår, elektrisk støt, fysiske skader og andre materielle og ikke materielle skader. Mer informasjon om Kanlux produkter finnes på www.kanlux.com. Kanlux S.A. påtar seg ikke ansvar for følgene av at anbefalingene i denne bruksanvisningen ikke ble fulgt. Kanlux SA forbeholder seg retten til å foreta endringer i bruksanvisningen - den aktuelle versjonen kan lastes ned fra www.kanlux.com. Akkumulatorene er omfattet av 1-års garanti.

PL

PRZEZNACZENIE / ZASTOSOWANIE
Wyrób przeznaczony do stosowania w gospodarstwach domowych i ogólnego przeznaczenia.
MONTAŻ
Zmiany techniczne zastrzeżone. Przed przystąpieniem do montażu zapoznaj się z instrukcją. Montaż powinna wykonać osoba posiadająca odpowiednie uprawnienia. Wszelkie czynności wykonywać przy odłączonym zasilaniu. Należy zachować szczególną ostrożność. Schemat montażu: patrz ilustracje. Przed pierwszym użyciem należy upewnić się, co do prawidłowego mocowania mechanicznego i podłączenia elektrycznego. Wyrób wymaga przygotowania do działania. "ON" oznacza włącz/włączone, "OFF" oznacza wyłącz/wyłączone.
CECHY FUNKCJONALNE
Lampa jest wyposażona we wbudowane panele solarne. Oprawa uruchamia się automatycznie po zapadnięciu zmroku.
ZALECENIA EKSPLOATACYJNE / KONSERWACJA
Czyścić wyłącznie delikatnymi i suchymi tkaninami. Nie używać chemicznych środków czyszczących. Nie zakrywać wyrobu. Zapewnić swobodny dostęp powietrza. Wymiana baterii: patrz ilustracje. Wyrobu nie użytkować w miejscu w którym panują niekorzystne warunki otoczenia np. kurz, pył, woda, wilgoć, wibracje itp. Wyrób z niewymiennym źródłem światła typu dioda/diody LED. W przypadku uszkodzenia źródła światła, wyrób nie nadaje się do naprawy. Niedopuszczalne jest użytkowanie wyrobu bez lub z pękniętą szybką ochronną. UWAGA! Nie wpatrywać się w wiązkę światła diody/diod LED. Wyrób przeznaczony jest do użytkowania w klimacie umiarkowanym. Użytkowanie wyrobu bez zamontowanej osłony jest zabronione. Wyrób nierozbieralny. Nie nadaje się do samodzielnych napraw. Konstrukcja wyrobu nie gwarantuje odporności na szczególne warunki otoczenia np. ze względu na obecność środków odmrażających, atmosfery solnej; oleje, smary, rozpuszczalniki. Nie dopuszczać do zalania urządzenia.Należy wymienić urządzenie na nowe w przypadku wykrycia awarii. Przed pierwszym uruchomieniem lampa solarna musi zostać poddana przez kilka dni na bezpośrednie działanie promieniowania słonecznego, celem naładowania akumulatorów. Umieszczając lampę solarną na zewnątrz należy zwrócić uwagę na to, aby panel solarny nie został przykryty/przysłonięty/zacieniony, umożliwiając optymalne ładowanie akumulatorów. Aby proces ładowania akumulatora w ciągu dnia zachodził optymalnie, należy utrzymać panel solarny i obudowę urządzenia w czystości. Cyklicznie czyścić. Jeśli po jakimś czasie lampa przestanie działać, jest możliwe, że należy wymienić znajdujące się w niej akumulatory. Należy stosować rękawice ochronne.
WYJAŚNIENIA STOSOWANYCH OZNACZEŃ I SYMBOLI
P1: Napięcie zasilające.
P2: Moc maksymalna źródła światła.
P3: Temperatura barwowa.
P4: Ochrona przed ciałami stałymi większymi niż 1,0mm. Ochrona przed bryzgami wody.
P5: Można stosować wewnątrz i na zewnątrz pomieszczeń.
P6: Trwałość znamionowa.
P7: Klasa III. Wyrób, w którym ochrona przed porażeniem elektrycznym polega na zasilaniu go bardzo niskim napięciem bezpiecznym (SELV) bez ryzyka powstania napięć wyższych niż bezpieczne.
P8: Symbol oznacza minimalną odległość jaką może mieć oprawa oświetleniowa (jej źródła światła) od miejsc i obiektów oświetlanych.
P9: Zakres temperatury otoczenia, na którą może być narażony wyrób.
P10: Należy natychmiast wymienić popękany lub uszkodzony klosz lub ekran, szybkę ochronną. Bezzwłocznie zaprzestać eksploatacji gdy zewnętrzna bańka lampy jest pęknięta lub stłuczona.
P11: Wyrób nie współpracuje ze ściemniaczami oświetlenia.
P12: Wyrób spełnia wymagania Dyrektyw Unii Europejskiej (UE)
P13: Certfikat Zgodności potwierdzający jakość produkcji z zatwierdzonymi standardami na terytorium Unii Celnej.
OCHRONA ŚRODOWISKA
Zalecamy segregację odpadów poopakowaniowych.
P14: Oznakowanie wskazuje na konieczność selektywnego zbierania zużytego sprzętu elektrycznego i elektronicznego. Wyrobów tak oznakowanych, pod karą grzywny, nie można wyrzucać do zwykłych śmieci razem z innymi odpadami. Wyroby takie mogą być szkodliwe dla środowiska i zdrowia ludzkiego, wymagają specjalnej formy przetwarzania, w szczególności odzysku, recyklingu i/lub unieszkodliwiania. Dbaj o czystość i środowisko. Zużyte baterie i/lub akumulatory należy traktować jako odrębny odpad i umieszczać w indywidualnym pojemniku. Zużyte baterie lub akumulatory powinny zostać oddane do punktu zbierania/odbioru zużytych baterii i akumulatorów. Informacje na temat punktów zbierania/odbioru udzielają władze lokalne lub sprzedawcy tego rodzaju sprzętu. Zużyty sprzęt może zostać również oddany do sprzedawcy, w przypadku zakupu nowego wyrobu w ilości nie większej niż nowy kupowany sprzęt tego samego rodzaju. Powyższe zasady dotyczą obszaru Unii Europejskiej. W przypadku innych państw należy stosować prawne regulacje obowiązujące w danym kraju. Zalecamy kontakt z dystrybutorem naszego wyrobu na danym obszarze.
UWAGI / WSKAZÓWKI
Nie stosowanie się do zaleceń niniejszej instrukcji może doprowadzić np. do powstania pożaru, poparzeń, porażenia prądem elektrycznym, obrażeń fizycznych oraz innych szkód materialnych i niematerialnych. Dodatkowe informacje na temat produktów marki Kanlux dostępne są na: www.kanlux.com. Kanlux SA nie ponosi odpowiedzialności za skutki wynikające z nieprzestrzegania zaleceń niniejszej instrukcji. Firma Kanlux SA zastrzega sobie prawo do wprowadzania zmian w instrukcji - aktualna wersja do pobrania ze strony www.kanlux.com. Akumulatory objęte są okresem rocznej rękojmi.

CZ

URČENÍ / POUŽITÍ
Výrobek určený pro použití v domácnosti nebo k podobnému použití.
MONTÁŽ
Technické změny vyhrazeny. Před zahájením montáže se seznam s návodem. Montáž by měla provádět oprávněná osoba. Veškeré činnosti provádět při vypnutém napájení. Je nutné dodržet ostražitost. Schéma montáže: viz ilustrace. Před prvním použitím se ujistit, zda mechanické připevnění a elektrické připojení jsou správně provedené. Výrobek musí být připraven k práci. "ON" znamená zapni/zapnuto, "OFF" oznamená vypni/vypnuto.
FUNKČNÍ VLASTNOSTI
Lampa je vybavena zabudovanými solárními panely. Svítidlo se zapíná automaticky po setmění.
POKYNY K PROVOZU / ÚDRŽBA
Čistit výhradně jemnými a suchými tkaninami. Nepoužívat chemické čisticí prostředky. Nezakrývat výrobek. Zajistit volný přísun vzduchu. Výměna baterií: viz ilustrace. Výrobek nepoužívat na místě, kde vládnou nepříznivé podmínky jako např. prach, voda, vlhkost, vibrace atp. Výrobek se zdrojem světla druhu dioda/diody LED, který se nevyměňuje. V případě poškození světelného zdroje, výrobek nelze opravit. Výrobek se nesmí používat bez anebos prasklou ocgranou se skla. POZOR: Nedívat se přímo do světleného paprsku diody/diod LED. Výrobek je určen k používání v mírném klimatu. Užívání výrobku bez krytu je zakázané. Nerozebíratelný výrobek. Nelze samostatně opravovat. Konstrukce výrobku nezaručuje odolnost vůči výjimečným podmínkám okolí např. vzhledem k přítomnosti rozmrazovacích přípravků, solné atmosféry; oleje, tuky, rozpouštědla. Nepřipusťte zalití zařízení. V případě objevení poruchy vyměňte zařízení za nové. Před prvním spuštěním musí být lampa několik dní vystavena přímému slunci, aby se nabily akumulátory. Při umisťování solární lampy v exteriéru dbejte na to, aby solární panel nebyl přikrytý/zacloněný/zastíněný a nic tak nebránilo odpovídajícímu nabíjení akumulátorů. Pro zachování optimálních podmínek pro nabíjení akumulátoru během dne je důležité udržovat solární panel i kryt zařízení v čistotě. Pravidelně čistěte. Jestliže po určité době přestane lampa fungovat, je možné, že už je nutné vyměnit akumulátory. Používejte ochranné rukavice.
VYSVĚTLENÍ POUŽITÝCH ZNAKŮ A SYMBOLŮ
P1: Napájející napětí
P2: Maximální výkon světelného zdroje
P3: Barevná teplota
P4: Ochrana před stálými částicemi většími nežli 1,0mm. Ochrana proti stříkající vodě.
P5: Lze používat vně i uvnitř.
P6: Jmenovitá trvanlivost
P7: Třída III. Výrobek, v němž ochrana před úrazem elektrickým proudem spočívá v napájení tohoto velmi nízkým bezpečným napětím (SELV) bez rizika vzniku napětí vyšších nežli bezpečná.
P8: Symbol znamená minimální vzdálenost jakou může mít světelný kryt (zdroj světla) od míst a osvětlovaných objektů
P9: Rozsah teploty prostředí, v němž se výrobek může nacházet.
P10: Je nutné okamžitě vyměnit prasklý nebo poškozený lustr nebo ochranné sklo nebo reflektor. Bez odkladu přestat používat jakmile vnější skleněný kryt lampy je prasklý nebo rozbitý.
P11: Výrobek nespolupracuje se regulacemi intensity osvětlení.
P12: Výrobek splňuje požadavky nařízení Evropské unie (EU)
P13: Prohlášení o shodě potvrzující kvalitu výroby s přijatými standardami na území celní unie.
OCHRANA ŽIVOTNÍHO PROSTŘEDÍ
Doporučujeme třídění poobalových odpadků.
P14: Toto značení poukazuje na nutnost sběru tříděného opotřebovaného elektro zboží. Takto označené výrobky nelze vyhazovat spolu s jinými odpadky, nedodržení tohoto zákazu bude trestáno pokutou. Tyto výrobky mohou být lidskému zdraví škodlivé, musí být zvlášť zracovávány, utilisovány, ničeny. Dbej o čistotu a životní prostředí. Spotřebované baterie a/nebo akumulátory je nutné pojímat jako zvláštní odpad a dávat do nádoby k tomu vyhrazené. Spotřebované baterie nebo akumulátory by měly být předány tam, kde je prováděn sběr spotřebovaných baterií a akumulátorů. Iinformace o místech sběru takových produktů poskytují místní úřady anebo prodejce tohoto zboží. Spotřebované zboží může být také předáno prodejci, v případě nákupu nového produktu v množství nikoliv větším nežli nové zboží téhož druhu. Výše uvedená pravidla se týkají oblasti Evropské unie. V jiných státek je nutno držet se předpisů tam platných. V dané oblasti doporučujeme mkontakt s distributorem daného výrobku.
POZNÁMKY / DOPORUČENÍ
Nedodržování pokynů tohoto návodu může zapříčinit požár, opaření, zranění elektrickým proudem, fyzická zranění a jiné hmotné i nehmotné škody. Další informace o výrobcích značky Kanlux jsou dostupné na: www.kanlux.com Kanlux SA neodpovídá za škody vzniklé následkem nedodržování pokynů tohoto návodu. Firma Kanlux SA si vyhrazuje právo provádět v návodu změny - aktuální verze ke stažení na: www.kanlux.com. Na akumulátory se vztahuje roční záruka.

SK

URČENIE / POUŽITIE
Výrobok určený na použitie v domácnosti a na všeobecné použitie.
MONTÁŽ
Technické zmeny sú vyhradené. Pred pristípenim k montáži sa oboznámte s nívodom. Montáž by mala vykonávať patrične oprávnená osoba. Všetky úkony vykonávajte pri vypnutom napájaní. Zachovajte zvláštnu opatrnosť. Schéma montáže: pozri obrázky. Pred prvým použitím sa ubezpečte ohľadne správnosti mechanického upevnenia a elektrického prepojenia. Výrobok si vyžaduje prípravu na fungovanie. "ON" znamená zapni/zapnuté, "OFF" znamená vypni/vypnuté.
FUNKČNÉ VLASTNOSTI
Svietidlo s integrovanými solárnymi panelmi. Svietidlo sa zapína automaticky po zotmení.
POKYNY K PREVÁDZKE / ÚDRŽBA
Čistite len jemnou a suchou tkaninou. Nepoužívajte chemické čistiace prostriedky. Výrobok nezakrývajte. Zabezpečte voľný prísun vzduchu. Výmena batérií: pozri obrázky. Výrobok nepoužívajte v mieste, kde sú nevhodné nevhodné podmienky prostredia napr. prach, peľ, voda, vlkosť, vibrácie apod. Výrobok s nevymeniteľným zdrojom svetla typu dióda/diódy LED. V prípade poškodenia zdroja svetla sa výrobok nehodí na opravu. Neprípustné je užívanie výrobku bez alebo s prasknutým ochranným sklíkom. POZOR! Nedívajte sa do svetelného lúča diódy/diód LED. Výrobok je určený na používanie v miernom podnebí. Užívanie výrobku bez namontovaného krytu je zakázané. Nerozoberateľný výrobok. Nie je vhodný pre samostatné opravy. Konštrukcia výrobku nezaručuje odolnosť proti zvláštnym podmienkam okolia napr. vzhľadom na prítomnosť rozmrazujúcich prostriedkov, soľnej atmosféry; oleja, mazivá, rozpúšťadlá. Nepripustite zaliatie zariadenia. V prípade objavenia poruchy vymeňte zariadenie za nové. Pred prvým zapnutím solárne svietidlo vystavte na niekoľko dní na priame slnečné žiarenie, aby sa nabili vložené akumulátory. Svietidlo vonku umiestnite tak, aby solárny panel nebol ničím zakrytý/zaclonený/v tieni, aby sa akumulátory mohli optimálne nabiť. Aby sa akumulátory počas dňa nabíjali optimálne, solárny panel a celé svietidlo udržujte v čistote. Pravidelne čistite. Ak svietidlo po istom čase prestane fungovať, je možné, že sú vložené akumulátory už opotrebované a musia sa vymeniť. Používajte ochranné rukavice.
VYSVETLÍVKY POUŽITÝCH OZNAČENÍ A SYMBOLOV
P1: Napájacie napätie.
P2: Maximálny výkon zdroja svetla.
P3: Teplota farieb.
P4: Ochrana proti pevným telesám s veľkosťou nad 1,0mm. Ochrana proti strekaniu vody.
P5: Možno používať v interieroch aj vonku.
P6: Menovitá trvanlivosť .
P7: Trieda III. Výrobok, v ktorom ochrana proti úrazu elektrickým prúdom spočíva v napájaní ho veľmi nízkym bezpečným napätím (SELV) bez nebezpečenstva vzniku napätí vyšších než bezpečné.
P8: Symbol znamená minimálnu vzdialenosť, ktorú svietidlo (jeho zdroje svetla) môže mať od osvetlovaných miest a objektov.
P9: Rozmedzie teploty okolia, ktorému môže byť výrobok vystevený.
P10: Okamžite vymeniť prasknuté alebo poškodené tienidlo alebo obrazovku, ochranné skielko. Ihneď prestaňte používať výrobok, keď je vonkajší sklenená guľa lampy prasknutá alebo rozbitá.
P11: Výrobok nespolupracuje so zariadeniami stmavujúcimi osvetlenie.
P12: Výrobok splňa požiadavky Smerníc Európskej únie (EU).
P13: Prehlásenie o zhode potvrdzujúce kvalitu výroby s prijatými štandardami na území colnej únie.
OCHRANA ŽIVOTNÉHO PROSTREDIA
Odporúčame triedenie obalového odpadu.
P14: Toto označenie poukazuje na nutnosť selektívneho zberu opotrebovanej elektrickej a elektronickej techniky. Takto označené výrobky sa nesmejú, pod hrozbou pokuty, vyhadzovať do obyčajných košov spolu s ostatným odpadom. Tieto výrobky môžu byť škodlivé životnému prostrediu a ľudskému zdraviu, vyžadujú špeciálnu formu spracovania / spätného získavania / recyklingu / utilizácie. Dbajte na čistotu a životné prostredie. Opotrebované batérie a/alebo akumulátory sa musia považovať za samostatný odpad a ukladať do špeciálneho kontejnera. Opotrebované batérie alebo akumulátory sa musia odovzdať na miesto zberu/odberu opotrebovaných batérií a akumulátorov. Informácie o miestach zberu/odberu poskytujú miestné orgány a predajci tohto druhu techniky. Opotrebovaná technika môže byť tiež vrátená predajcovi, a to v prípade nákupu nového výrobku v množstve nie väčšiom ako nová kupovaná technika rovnakého druhu. Tieto zásady sa týkajú územia Európskej únie. V prípade iných krajín dodržujte právne regulácie platné v danej krajine. Odporúča sa kontaktovať distribútora nášho výrobku na danom území.
POZNÁMKY / POKYNY
Nedodržiavanie pokynov tohto návodu môže viesť napr. k vzniku požiaru, opareniu, úrazu elektrickým prúdom, telesným úrazom a dalším hmotným a nehmotným škodám. Dodatočné informácie o výrobkoch značky Kanlux sú dostupné na: www.kanlux.com. Kanlux SA Nenesie zodpovednosť za následky vyplývajúce z nepodriadenia sa pokynom tohto návodu. Firma Kanlux SA si vyhradzuje právo zavádzať do návodu zmeny - aktuálnu verziu je možné si stiahnuť zo stránok www.kanlux.com. Na akumulátory udeľujeme ročnú záruku.

HU

RENDELTETÉS / ALKALMAZÁS
A termék felhasználható háztartásban és az általános rendeltetésű megvilágításhoz.
SZERELÉS
Műszaki változás fenntartva. A szerelés előtt olvassa el a szerelési útmutatót. A szerelést csak az erre jogosult személy végezheti. A szerelés valamennyi lépését kikapcsolt áram mellett kell végezni! A szerelés különös óvatosságot igényel! Telepítési leírás: lásd: ábrák. Az első használat előtt ellenőrizze a mechanikus rögzítés és az elektromos összekötés megfelelősségét. A termék megfelelő működéséhez előkészítését igényli. "ON" jelzi azt, hogy "bekapcsolás/bekapcsolt", "OFF" jelzi azt, hogy "kikapcsolás / kikapcsolt".
FUNKCIONÁLIS JELLEMVONÁSOK
A lámpa beépített napelemmel rendelkezik. A lámpatest szürkületkor automatikusan bekapcsol.
HASZNÁLATI JAVASLATOK / KARBANTARTÁS
Tisztítás kizárólag finom és száraz textilruhákkal végezhető. Tilos a vegyi tisztítószerek használata. A terméket lefedni tilos. Biztosítsa a levegő szabad eljutását a termékhez. Elemcsere: lásd: ábrák. A termék kedvezőtlen - por, víz, pára, rezgések stb. - környezetben nem használható. A LED dióda/diódák típusú, nem kicserélhető fényforrással felszerelt termék. A fényforrás meghibásodása esetén a termék javításra nem alkalmas. Megengedhetetlen a termék használata a repedt védőüveggel vagy a védőüveg nélkül. FIGYELEM! A LED dióda / diódák fényáramát hosszabb ideig erőteljesen nézni tilos! A terméket mérsékelt éghajlatban lehet használni. A termék használata felszerelt védőbura nélkül tilos. A termék nem szétszerelhető, házilag nem javítható. A termékszerkezet nem garantálja a különös környezeti hatásokkal szembeni ellenállást, pl. tekintettel a jégmentesítő szerek jelenlétére, a sós légkörre; olajok, kenőanyagok, oldószerek. Az berendezést víz hatása előtt védeni kell. Hiba esetén a berendezés újra cserélése szükséges. A napelemes lámpát az első bekapcsolás előtt néhány napig napsugarak közvetlen hatásának kell kitenni az elemek feltöltése végett. A lámpa kinti elhelyezésekor ügyelni kell arra, hogy a napelem ne legyen letakarva/lefedve/árnyékolva, ezzel biztosítva az akkumulátorok optimális töltését. Annak érdekében, hogy a töltés megfelelően menjen végbe, mindig tartsa tisztán a napelemet és a lámpa burkolatát. Rendszeresen tisztítsa. Amennyiben idővel a lámpa működése leállna, úgy előfordulhat, hogy az akkumulátorok cseréje szükséges. Védőkesztyű viselete szükséges.
AZ ALKALMAZOTT JELEK ÉS SZIMBÓLUMOK MAGYARÁZATA
P1: Feszültségellátás.
P2: A fényforrás maximális teljesítménye.
P3: Színhőmérséklet.
P4: Védelem az 1,0 mm-nél nagyobb szilárd testek ellen. Védelem a fröccsölő víz ellen.
P5: Kültéri és beltéri használatra.
P6: Várható élettartam.
P7: III osztály. Olyan termék, amelyben az áramütés elleni védelem abban áll, hogy a termék áramellátása biztonsági törpefeszültséggel történik (SELV), biztonsági feszültségnél magasabb feszültség létrejöttének a kockázata nélkül.
P8: Ez a szimbólum mutatja a legkisebb távolságot, amely igényelt a fényforrás foglalata (a fényforrásai) és a megvilágított helyek és objektumok között.
P9: A termék környezetének hőmérsékleti köre.
P11: A repedt vagy sérült burát vagy ernyőt, védőüveget azonnal cserélni kell. Azonnal szüntesse meg az alkalmazást ha a lámpa külső gömbje repedt vagy összetört. A termék nem működik együtt a fényerősség-szabályozókkal.
P12: A termék megfelel az Európai Uniós irányelvek követelményeinek.
P13: A termék Vámunió területén elismert szabványok szerinti minőségét igazoló Megfelelőségi Tanúsítvány.
KÖRNYEZETVÉDELEM
Javasolt a csomagolási hulladék szegregációja.
P14: Ez a jel mutatja az elhasználódott elektromos és elektronikus berendezés szelektív gyűjtésének a szükségességét. Így megjelölt termékek a bírság kiszabásának a terhe alatt szokásos szeméttárolóba nem dobhatók ki. Ilyen termékek károsak lehetnek a környezetre és az emberi egészségre, a feldolgozás / újrahasznosítás / kezelés / hatástalanítás különös formáját igénylik. Ügyeljen a tisztaságra és a környezetre. Elhasználódott elemeket és/vagy akkumulátorokat külön hulladékként kell kezelni és az erre kijelölt konténerben tárolni. Elhasználódott elemeket és/vagy akkumulátorokat az elhasználódott elemek és/vagy akkumulátorok begyűjtésére kijelölt gyűjtőhelyre kell elszállítani. Információk a gyűjtőhelyekre vonatkozóan a helyi hatóságoktól vagy az érintett berendezés forgalmazóitól kaphatók. Az elhasználódott berendezést az eladója is köteles átvenni az új ugyanilyen típusú berendezés ugyanilyen mennyiségben történő vásárlása esetén. A fenti szabályok az Európai Unió területén érvényesek. Más ország esetén az adott ország területén hatályos jogszabályokat kell alkalmazni. Lépjen kapcsolatba a termékeink adott területen működő forgalmazójával.
TANÁCSOK / JAVASLATOK
A jelen útmutató figyelmen kívül hagyása a tűz, áramütés, égés, testi sérülés és egyéb anyagi és nem anyagi kár veszélyével járhat. További információ a Kanlux termékeiről a www.kanlux.com weboldalon kapható. Kanlux SA nem vállal felelősséget a jelen útmutató figyelmen kívül hagyásának az eredményeiért. A Kanlux SA fenntartja az utasítás módosításának jogát - az aktuális verzió a www.kanlux.com oldalról tölthető le. Az akkumulátorokra 1 éves garanciát nyújtunk.

RO/MD

SCOPUL / FOLOSIREA
Produsul destinat utilizării în gospodării şi de uz general.
MONTAJUL
Modificări tehnice rezervate. Înainte de a trece pentru instalarea citeşte instrucţiună. Persoană de instalare ar trebui să fie cu autoritatea competentă. Orice acţiune face după oprirea alimentării. Trebuie făcută atenţia mare. Schematică montajului: a se vedea ilustratii.
Înainte de prima utilizare, asiguraţi-vă că o conexiune buna de montare mecanice si electrice. Produs necesită o pregătire pentru funcţionarea. "ON" înseamnă aprinde / aprinse, "OFF" înseamnă stinge / stins.
CARACTERSTICE FUNCTIONALE
Lampa este echipată în panouri solare încorporate. Corpul de iluminat porneşte automat după căderea nopţii.

Завантажено з kanlux.com.ua

RECOMANDARILE DE OPERARE / INTRETINERE
Curată numai cu țesături delicate și uscate. Nu folosiți detergenți chimice. A nu se acoperă produsul. Asigură accesul liber de aer. Inlocuirea bateriei: a se vedea ilustratii. Nu se utilizează produsul într-un loc în cazul în care predomină condițiile de mediu negative, cum ar fi murdărie, praf, apa, umiditate, vibrații, etc. Produsul cu sursă de lumină non-înlocuite de tip LED / LED-uri. În caz de avarie a sursei de lumină, aparatul nu este potrivit pentru reparații. Este inacceptabil pentru a utiliza produsul, fără sau cu geam de protecție cracked. ATENȚIE! A nu se uita la fasciculul diodei / diodelor LED. Produsul este destinat pentru utilizarea în zonele cu climă moderate. Utilizarea produsului, fără învelișului montat este interzisă. Produsul nu se descompune. Nu este potrivit pentru reparatii. Construcția produsului nu garantează rezistența la condiții de mediu specifice, de exemplu, datorită prezenței mijloacelor de dezghețare, atmosferei cu sare; uleiuri, lubrifianți, solvenți. Nu permiteți inundarea dispozitivului. Înlocuiți dispozitivul cu unul nou, în caz de defecțiune. Înainte de prima punere în funcțiune, lampa solară trebuie să fie expusă timp de câteva zile la lumina directă a soarelui, pentru a încărca bateriile. Plasând lampă solară în exterior trebuie să atrageți atenția, ca panoul solar să nu fie acoperit / ascuns / umbrit, permițând încărcarea optimă a bateriilor. Pentru ca procesul de încărcare a bateriei în timpul zilei să aibă loc în mod optim, trebuie să păstrați panoul solar și corpul dispozitivului curat. Curățați periodic. În caz dacă, după un timp lampa nu va funcționa, posibil că trebuie să înlocuiți bateriile, care se găsesc în lampă. Utilizați mănuși de protecție.
EXPLICAREA DE MARCII SI SIMBOLURILE UTILIZATE
P1: Tensiunea de alimentare.
P2: Puterea maximă sursei de lumină.
P3: Temperatura de culoare.
P4: Protecţia împotriva corpurile solide mai mari de 1,0mm. Protecţia împotriva splash de apă.
P5: Utilizaţi numai în interiorul şi exteriorul.
P6: Rezistenţă nominală.
P7: Clasa III. Produsul, în care protecţia împotriva şocurilor electrice este de a furniza pe el cu o tensiunea sigură foarte scăzută (SELV), fără riscul de a da o tensiune mai mare decât în condiţii de siguranţă.
P8: Indică distanţa minimă pe care poate are corpul de iluminat (sursă ei de lumină) de la locurile si obiectele de iluminat.
P9: Domeniul temperaturii mediului ambiant, la care poate fi expus produsul.
P10: Ar trebui să înlocuiţi imediat fisurate sau deteriorate lentile sau ecran de protecţie. Opreştă exploatarea atunci când un bec extern este crăpat sau spart.
P11: Produsul nu funcţionează cu dimmers de iluminat.
P12: Produs este conform cu directivele Uniunii Europene (UE).
P13: Certificatul de conformitate confirmă calitatea producţiei cu standardele aprobate pe teritoriul Uniunii Vamale.
PROTECŢIE MEDIULUI
Vă recomandăm segregarea de deşeuri după ambalajele.
P14: Această etichetă indică necesitatea de colectarea separată a deşeurilor de echipamente electrice şi electronice. Produsele, astfel etichetate, sub sancţiunea amenzii, nu aveţi posibilitatea să aruncaţi la gunoi ordinar, împreună cu alte deşeuri. Aceste produse pot fi dăunătoare pentru mediul ambiant şi sănătatea umană, necesită forme speciale de tratare / valorificare / reciclare / eliminare. Ai grijă de curăţenia şi a mediului. Deşeuri de baterii şi / sau acumulatorilo trebuie să fie tratată ca un deşeu separat şi se pun într-un container individual. Bateriile uzate sau acumulatorii ar trebui să fie plasate la punctul de colectare / de primire deşeurilor de bateriilor şi acumulatorilor. Informaţiile referitoare la punctele de colectare / primirii dau autorităţile locale sau distribuitor de astfel de echipamente. Echipament folosit poate fi de asemenea plasat la vânzătorul, atunci când achiziţionează un produs nou într-o sumă nu mai mare decât noi echipamente achiziţionate în acelaşi fel. Aceste norme se aplică în zona Uniunii Europene. În cazul altor ţări ar trebui să se aplice reglementările legale în vigoare în ţară. Vă recomandăm să contactaţi distribuitorul de produse noastre din zona dumneavoastră.
COMENTARII / SUGESTII
Ne folosirea recomandărilor din acest ghidul poate duce la crearea unuí astfel de incendiu, arsuri, un şoc electric, leziuni fizice şi alte daune materiale şi nemateriale. Informaţii suplimentare despre produse de marcă Kanlux sunt disponibile la: www.kanlux.com. Kanlux SA nu este responsabil pentru orice consecinţele care rezultă din nepăstrarea recomandărilor din acest manual. Compania Kanlux SA îşi rezervă dreptul de introducere a modificărilor în instrucţiune - versiunea actuală poate fi descărcată de pe pagina www.kanlux.com. Bateriile sunt acoperite de perioada de garanţie anuală.

GR

ΠΡΟΟΡΙΣΜΟΣ / ΧΡΗΣΗ
Προϊόν για οικειακή, σπιτική και γενική χρήση.
ΣΥΝΑΡΜΟΛΟΓΗΣΗ
Διατηρείται δικαίωμα τεχνικών τροποποιήσεων. Πριν από τη συναρμολόγηση διαβάστε τις οδηγίες χρήσης. Τη συναρμολόγηση πρέπει να πραγματοποιήσειε ένα εξουσιοδοτημένο και εξειδικευμένο πρόσωπο. Όλες οι ενέργειες πρέπει να πραγματοποιούνται με τη σβησμένη τροφοδοσία. Πρέπει να λάβετε τα μέτρα ειδικής προστασίας. Διάγραμμα συναρμολόγησης: δες τις εικόνες. Πριν από την πρώτη χρήση πρέπει να επιβεβαιωθείτε εάν η μηχανική συναρμολόγηση και η ηλεκτρική σύνδεση είναι εντάξει. Προϊόν απαιτεί προετοιμασία για χρήση. "ON" σημαίνει άναμμα/αναμμένος ενώ "OFF" σημαίνει σβήσιμο/σβησμένος.
ΛΕΙΤΟΥΡΓΙΚΆ ΧΑΡΑΚΤΗΡΙΣΤΙΚΆ
η λάμπα είναι εξοπλισμένη με τα ενσωματωμένα ηλιακά πάνελ. Το φωτιστικό πλαίσιο ενεργοποιείται αυτομάτως στο σκοτάδι.
ΣΥΣΤΑΣΕΙΣ ΧΡΗΣΗΣ / ΣΥΝΤΗΡΗΣΗ
Καθαρίζετε το προϊόν μόνο με χρήση μαλακών και καθαρών υφασμάτων. Μην χρησιμοποιείτε χημικά καθαριστικά μέσα. Μην καλύπτετε το προϊόν. Εξασφαλίζετε ελεύθερο εξαερισμό. Αντικατάσταση μπαταρίας: δες τις εικόνες. Μην χρησιμοποιείτε το προϊόν στους χώρους που κυριαρχούν ακατάλληλες συνθήκες λειτουργίας πχ. σκόνη, νερό, υγρασία, δινήσεις κλπ. Προϊόν με πηγές φωτισμού που δεν αντικαθίσταται τύπου λαμπτήρας/λαμπτήρες LED. Σε περίπτωση χαλάσματος της πηγής φωτισμού το προϊόν δεν επισκευάζεται. Δεν επιτρέπεται χρήση προϊόντος με σπασμένο προστατευτικό υαλοπίνακα. ΠΡΟΣΟΧΗ! Μη βλέπετε πολύ καιρό στο δεσμίδα φωτός λαμπτήρα/λαμπτήρων LED. Προϊόν προορισμένο για χρήση στο μέτριο κλίμα. Απαγορεύεται χρηση του προϊόντος χωρίς συναρμολογημένο προστατευτικό. Προϊόν δεν αποσυναρμολογείται. Δεν είναι προορισμένο για ατομική επισκευή. Κατασκευή του προϊόντιος δεν εγγύεται ανθεκτικότητα στις ειδικές συνθήκες του περιβάλλοντος π.χ. λόγω ύπαρξης μέσων απόψυξης, αλατώδους περιβάλλοντος; έλαια, λιπαντικά, διαλύτες. Να μην πέσει νερό στη συσκευή. Ο αισθητήρας να αντικατασταθεί με νέο στην περίπτωση της αποκάλυψης της βλάβης. Πριν από την πρώτη χρήση η ηλιακή λάμπα πρέπει να εκτεθεί στην άμεση ηλιακή ακτινοβολία κατά λίγες μέρες με σκοπό την φόρτιση των συσσωρευτών.
Βάζοντας τη λάμπα έξω πρέπει να προσέξετε το ηλιακό πάνελ για να μην το καλύψετε/κρύψετε/βάλετε στη σκιά γιατί έτσι δεν φορτίζει τους συσσωρευτές αποτελεσματικά. Για να διασφαλίσετε τη ιδανική φόρτιση των συσσωρευτών κατά τη μέρα πρέπει να διατηρήσετε το ηλιακό πάνελ και το περίβλημα της συσκευής καθαρά. Να καθαρίζετε τακτικά. Αν μετά από πέρασμα χρόνου η λάμπα σταματήσει να λειτουργεί υπάρχει δυνατότητα να αλλάξετε τους συσσωρευτές της. Πρέπει να εφαρμόσετε προστατευτικά γάντια.
ΕΞΗΓΗΣΕΙΣ ΣΗΜΑΣΙΑΣ ΤΩΝ ΧΡΗΣΙΜΟΠΟΙΗΜΕΝΩΝ ΣΥΜΒΟΛΩΒΝ
P1: Τάση τροφοδοσίας.
P2: Μέγιστη ισχύς της πηγής φωτισμού.
P3: Θερμοκρασία χρώματος.
P4: Προστασία από στερεά σώματα μεγαλύτερα από 1,0mm. Προστασία έναντι παφλάσμου νερού.
P5: Για εσωτερική και εξωτερική χρήση.
P6: Ονομαστική αντοχή.
P7: Κατηγορία ΙΙΙ. Το προϊόν στο οποίο η προστασία από ηλεκτροπληξία βασίζει στη τροφοδοσίας πολύ χαμηλής ασφαλούς τάσης napię (SELV) χωρίς κίνδυνο τάσης υψηλότερης από την ασφαλή τάση.
P8: Το σύμβολο σημαίνει ελάχιστη απόσταση που μπορεί να έχει πλαίσιο φωτισμού (της πηγής φωτισμού του) από τους τόπους και τα αντικείμενα φωτισμού.
P9: Φάσμα θερμοκρασίας του περιβάλλοντος στην οποία το προϊόν μπορεί να εκτεθεί.
P10: Πρέπει να αντικαταστήσετε άμεσα το χαλασμένο ή σπασμένο θώρακα ή ανταυγαστήρα ή προστατευτικό γυαλοπίνακα. Όταν εσωτερικός λαμπτήρας έχει ρωγμή ή είναι σπασμένος αμέσως πρέπει να σταματήσετε να χρησιμοποιείτε το προϊόν.
P11: Το προϊόν δε συνεργάζεται με του ρυθμιστές φωτισμού.
P12: Το προϊόν πληρώνει τις απαιτήσεις των Οδηγιών της Ευρωπαϊκής Ένωσης (UE).
P13: Πιστοποιητικό πιστότητας που επιβεβαιώνει την ποιότητα παραγωγής με τα εγκεκριμένα πρότυπα στο έδαφος της Τελωνειακής Ένωσης.
ΠΡΟΣΤΑΣΙΑ ΠΕΡΙΒΑΛΛΟΝΤΟΣ
Προτείνουμε να διαχωρίζετε απόβλητα αποσυσκευασίας.
P14: Αυτό το σύμβολο σημαίνει ανάγκη διαλεκτικής συγκέντρωσης ηλεκτρικών και ηλεκτρονικών αποβλήτων. Το προϊόν με αυτό το σύμβολο, υπό κύρωση προστίμου, δεν πρέπει να απορρίπτεται μαζί με οικιακά απορρίμματα. Αυτά τα προϊόντα μπορούν να είναι βλαβερά για το φυσικό περιβάλλον και για την υγεία ανθρώπων, απαιτούνται την ειδική διαδικασία αναμόρφωσης / ανακύκλωσης / εξουδετέρωσης. Προστατεύετε το φυσικό περιβάλλον. Μεταχειρισμένες μπαταρίες όλων των τύπων πρέπει να απορρίπτονται ξεχωριστά και να είναι τοποθετημένα σε ένα ξεχωριστό κάδο. Μεταχειρισμένες μπαταρίες πρέπει να παραδοθούν σε ένα σημείο συγκέντρωσης μεταχειρισμένων μπαταριών. Πληροφορίες για κέντα συλλογής αποβλήτων είναι διαθέσιμες σε δημόσιες αρχές ή στον πωλητή αυτών των συσκευών. Μπορείτε ακόμη να επιστρέφετε τις μεταχειρισμένες συσκευές στον πωλητή σε περίπτωση αγοράς της καινούριας συσκευής, αλλά σε ποσότητα όχι μεγαλύτερη από την καινούρια συσκευή που αγοράζετε. Οι παραπάνω κονονισμοί αφορούν την Ευθρωπαϊκή Ένωση. Σε περίπτωση άλλων κρατών πρέπει να παρακολουθείτε διατάξεις που ισχύουν σε αυτό το κράτος. Προτείνεται να επικοινωνήσετε με τον εκπρόσωπό μας.
ΠΑΡΑΤΗΡΗΣΕΙΣ / ΟΔΗΓΙΕΣ
Αμέλεια των κανονισμών της παρούσας οδηγίας μπορεί να προκαλέσει πχ. πυρκαγιά, έγκαυμα, ηλεκτροπληξία, τραυματισμό, υλικές και αϋλες ζημιές. Πρόσθετες πληροφορίες για τα άλλα προϊόντα της μάρκας Kanlux είναι διαθέσιμα σε: www.kanlux.com. Η Kanlux SA Δε φέρει καμία ευθύνη γιαι αποτελέσματα πού προκύπτουν από αμέλεια των κανονισμών της παρούσας οδηγίας. Η εταιρεία Kanlux SA διατηρεί το δικαίωμα τροποποίησης των οδηγιών χρήσης - η τρέχουσα έκδοση διατίθεται στην ιστοσελίδα www.kanlux.com. Οι συσσωρευτές καλύπτονται με την εγγύηση ενός έτους.

MK

НАМЕНА / УПОТРЕБА
Производ наменет за употреба во домаќинствата и општа намена.
МОНТАЖА
Заштитено право за технички промени. Пред да пристапите кон монтирањето запознајте се со инструкцијата за инсталација. Монтирањето треба да се изврши од страна на лице, кое што поседува соодветни овластувања. Сите дејности треба да се одвиваат при исклучено напојување. Треба да се биде многу внимателен. Цртеж за монтирање: погледни ги илустрациите. Пред првата употреба треба да бидеме сигурни во правилното механично зацврстување и во правилното електрично поврзување. Производот треба да се подготви за дејствие. "ON" значи вклучи/вклучено, "OFF" значи исклучи/исклучено.
ФУНКЦИОНАЛНОСТ
Светилката е опремена со вградени соларни панели. Кинкет започнува автоматски по паѓањето на ноќта.
ОПЕРАТИВНИ ПРЕПОРАКИ / КОНЗЕРВАЦИЈА
Да се чисти исклучиво со деликатни и суви ткаенини. Да не се употребуваат хемиски материи за време на чистењето на производот. Производот да не се покрива. Да се обезбеди слободен пристап на воздух. Замена на батерија:погледни ги илустрациите. Производот да не се употребува во место каде што преовладуваат неповолни услови во околината на пример. прашина, прав, вода, влага, вибрации и слично. Производ со незаменлив извор на светлина од видот на диода/диоди ЛЕД. Во случај на оштетување на изворот на светлина, уредот не може да се поправи. Неприфатливо е користење на производот без или со оштетено заштитно прозорче. ПРЕДУПРЕДУВАЊЕ ! Да не се загледуваме во светлото на диодата/диодите ЛЕД. Производот е наменет за употреба на умерена клима. Користењето на производот без монтирана заштита не е дозволен. Производот не може да се демонтира. Треба да се внимава производот да не падне или да се преврти. Градбата на производот не гарантира отпорност на одредени услови во околината како на пример услови, во коишто се појавува присуството на средства за одмрзнување, солна атмосфера; масла, мазива, растворувачи. Не дозволувајте потопување на уредот. Во случај на дефект на уредот заменете го на нов. Пред првата употреба соларна светилка мора да биде подложена на неколку дена на директна сончева светлина, со цел полнење на батериите. Поставување соларни светилка на надворешната страна треба да се напомене дека соларниот панел не е покриен /замрачен / засенчен, да се овозможи оптимално полнење на батеријата. Полнење на батеријата во текот на денот се случува оптимално, соларен панел и куќиштето на уредот треба да се одржува чист. чистете циклично. Ако, по некое време, сијаличката ќе престане со работи, тоа е можно да треба да го замените акумулатори који се во неја. Користете заштитни ракавици.
ОБЈАСНУВАЊА ЗА УПОТРЕБЕНИТЕ ОЗНАЧУВАЊА И СИМБОЛИ
P1: Напојувачки напон.
P2: Максимална моќ на изворот на светлина.
P3: Температура на боја.
P4: Заштита од постојани тела поголеми од 1, 0мм. Заштита од прскање на водата.
P5: Може да се користи во затворен и отворен простор.
P6: Номинална издржливост.
P7: Класа III. Производ, при кој што заштитата пред електричен удар се базира на неговото напојување со многу низок безбеден напон (SELV) без опасност за појавување на напони, повисоки од нормалните (безбедните).
P8: Симболот ја укажува минималната далечина, која што може да ја има телото за осветлување (нејзиниот извор на светлина) од местото и објектите на осветлување.
P9: Опсег на температурата на околината, на која што може да биде изложен производот.
P10: Треба веднаш да се замени испуканиот или оштетениот абажур или екран, заштитното прозорче. Веднаш да се престане со употребата во случај кога надворешниот меур на светилката е напукнат или скршен.
P11: Производот не работи со затемнувачите на осветлувањето.
P12: Производот ги исполнува барањата на Директивите на Европската Унија (ЕУ).
P13: Потврда на квалитет на производството со одобрените стандарди на територијата на Царинската унија.
ЗАШТИТА НА ЖИВОТНАТА СРЕДИНА
Се препорачува сегрегација на отпадот од амбалажата.
P14: Ова означување укажува на безусловно селективно собирање на отпадот од електричната и електронската опрема. Така означените производи, не може да се исфрлаат во нормално ѓубре заедно со другиот отпад. Во спротивно ќе следи казна. Таквите производи можат да бидат штетни за животната средина и здравјето на луѓето, потребуваат специјална форма на обработка/ обновување/ рециклирање / неутрализирање. Грижи се за чистотата и животната средина. Употребените батерии и/или акумулатори треба да се третираат како посебен отпад и треба да се сместуваат во одделни садови. Употребените батерии или акумулатори треба да се дадат на место за собирање на употребени батерии и акумулатори. Информации во врска со местата за собирање/прием даваат локалните власти или продавачите на таков вид на уреди.
Употребените уреди може да се дадат исто така кај продавачите, во случај на купување на нов производ во количина не поголема од ново купениот уред од истиот вид. Овие правила важат на областа на Европската Унија. Во случај на други земји треба да се применуваат законските прописи, коишто обврзуваат во дадената држава. Препорачуваме контакт со дистрибуторот на нашиот производ на дадената област.
КОМЕНТАРИ / ПРЕДЛОЗИ
Непочитување на препораките на дадената инструкција може да доведе до на пример. настанување на пожар, изгореници, изгореници од електрична струја, физички повреди и други материјални и нематеријални штети. Дополнителни информации за продуктите на марката Kanlux се достапни на : www.kanlux.com. ,Kanlux SA не сноси одговорност за последиците, коишто произлегуваат од непочитувањето на препораките на дадената инструкција. Фирмата Kanlux SA го задржува правото да се прават промени во упатството за корисникот - Сегашната верзија за преземање од www.kanlux.com. Батериите се опфатени со годишен гарантен период.

SI

NAMEN / UPORABA
Proizvod namenjen hišni in splošni uporabi.
MONTAŽA
Tehnične spremembe pridržane. Pred montažo preberite navodila za uporabo. Montirati sme samo oseba, ki ima primerne kvalifikacije. Montažo naredite pri izključenem napajanju. Bodite pri montaži pazljivi. Shema montaže: glejte ilustracije. Pred prvo uporabo, se morate prepričati, da je montaža narejena pravilno in je pravilno vključena v električno instalacijo. Proizvod zahteva pripravljenja za delo. "ON" pomeni prižgi/prižgano, "OFF" pomeni ugasni/ugasnjeno.
FUNKCIONALNI ZNAČAJI
Luč je opremljena z vgrajenimi solarnimi paneli. Svetilka zasveti avtomatsko, ko pade mrak.
NAVODILA ZA RAVNANJE / VZDRŽEVANJE
Za čiščenje uporabljajte samo suhe in mehke tkanine. Ne smete uporabljati nobenih detergentov (zlasti kemičnih). Ne smete zakrivati proizvoda. Proizvod mora imeti neposrede dostop k zraku. menjava baterij: glejte ilustracije. Proizvod ni namenjen za uporabo na prostoru, kjer so nekoristni pogoji, npr. prah, voda, vlaga, vibracije itd. Proizvod z izvirom svetla (ki ga ne gre zamenjati) o parametrih, ki so v navodilu za uporabo. V primeru poškodbe izvira svetlobe, proizvod ni več za popravilo. Ne smete uporabljati proizvoda brez zaščitne šipke ali z razbito zaščitno šipko. POZOR! Ne smete pogledati na žarek svetlobe LED diod/diode. Proizvod namenjen uporabi v vlažno kontinentalnem podnebju. Prepovedana je uporaba proizvoda brez montirane zaščite. Proizvod ni demontiran. Ni namenjen neodvisnemu popravilu. Konstrukcija proizvoda ne garantira odpornosti proti posebnim okoliškim pogojem npr. prisotnost naprav in sredstev za odmrznjenje in solne atmosfere; olja, maziva, topila. Ne dovoliti stika naprave z vodo. V primeru zaznave okvare napravo je treba zamenjati z novo. Pred prvim zagonom je treba luč za nekaj dni izpostaviti vplivu sončnih žarkov, da bi se napolnile akumulatorje. Ob namestitvi solarne luči zunaj je treba biti pozoren na to, da panel ni prekrit ali ni v senki, s čemer se onemogoča optimalno polnjenje. Da bi postopek polnjenja akumulatorja čez dan potekal optimalno, treba je ohraniti čistočo panela ter svetilke. Čistiti redno. Če po poteku določenega časa luč neha svetiti, najbrž bo treba zamenjati akumulatorje. Uporabiti je treba zaščitne rokavice.
OBJASNITEV UPORABLJENIH OZNAČITEV IN SIMBOLOV
P1: Napajalna napetost.
P2: Maksimalna moč izvira svetlobe.
P3: Barvna temperatura.
P4: Zaščita pred trdimi telesi o velikosti večji kot 1 mm. Zaščita pred brizgajočo vodo.
P5: Proizvod namenjen zunanji in notranji uporabi.
P6: Nominalna trajnost.
P7: 3. razred. Pomeni, da zaščita pred električnim šokom temelji na zelo nizki varni napetosti (SELV), brez rizika nastajanja napestosti večje kot varna.
P8: Označitev pomeni minimalno oddaljenost, ki jo mora imeti svetilo (izvir svetlobe) od prostorov in objektov, ki so s tem svetilom osvetljeni.
P9: Razpon temperature okolja, na katero je lahko izpostavljen produkt.
P10: Prizadet oz. poškodovan senčnik ali ekran, ter zaščitna šipa, je treba takoj zamenjati. Takoj nehajte uporabljati svetilo, ko bo stekleni balon luči počet ali razbit.
P11: Proizvod ne sodeluje z zatemnilniki.
P12: Proizvod je v skladu s pogoji direktive Evropske Unije (EU).
P13: Potrdilo o skladnosti kakovosti proizvodnje s standardi, ki so potrjeni na ozemlju carinske unije.
VARSTVO OKOLJA
Priporočamo segregacijo embalažnh odpadkov.
P14: Ta označitev pomeni, da je selektivno zbiranje izrabljenih električnih in elektroničnih strojev obvezna. Ti proizvodi so lahko škodljivi za okolje in ljudsko zdravje, za to zahtevajo specialistične forme varovanja / recikliranja / uničenja. Tak označenih proizvodov, pod pretnjo kazni z globo, ne smete odstranjevati v običajna smetišča, skupaj z drugimi odpadki.
Skrbite za naravno okolje in čistočo. Ravnati se je treba z izrabljenimi baterijami in/ter akumulatorji kot s specialističnimi odpadki in jih je treba odstranjevati v specialistične oz. Individualne posode (smetnjake). Izrabljene baterije ali akumulatorje je treba oddati v zbirne centre, ki zbirajo izrabljene baterije ter akumulatorje. Informacije o zbirnih centrih najdete v informacijskem centru lokalnih uprav ali pri sprodajalcu. Izrabljene stroje lahko oddajate prodajlcu, v primeru nakupu novega stroja in v količini ne večji kot količina novega stroja istega tipa. Te regulacije se tičejo Evropske Unije. V primeru drugih držav, se morate ravnati po regulacijah obveznih v teh državah. Takrat priporočamo kontakt s distributerjem naših proizvodov.
OPOMBE / POMOČ
Neupoštevanje teh navodilih za uprabo, lahko povzroči ogroženje s požarom, elektrošokom, telesno poškodbo ter drugimi materialnimi in nematerialnimi poškodbami.
Dodatne informacije o proizvodih podjetja Kanlux, najdete na www.kanlux.com.
Kanlux SA ni odgovoren za poškodbe, ki so povzročene zaradi neupoštevanja navodil za uporabo. Podjetje Kanlux SA si pridržuje pravico do spremembe navodil - veljavna različica je na voljo na strani www.kanlux.com. Za akumulatorje velja letna garancija

RS/HR

NAMENA / UPOTREBA
Proizvod namenjen korišćenju u domaćinstvu i za opštu primenu.
MONTAŽA
Zadržano pravo na tehničke izmene. Pre početka montaže pročitajte uputstvo. Montažu po mogućnosti mora da vrši stručno lice. Sve radnje obavljajte nakon isključenja napajanja. Sačuvajte posebnu opreznost. Šema montaže: gledajte slike. Pre prvog puštanja u rad proverite je li proizvod montiran i priključen na struju na pravilan način. Proizvod zahteva pripremu za rad. „ON" označava uključi/uključeno, „OFF" označava isključi/isključeno.
FUNKCIONALNE OSOBINE
Lampa je opremljena sa ugrađenim solarnim panelima. Grlo automatski se uključuje čim zamrači.
PREPORUKE U VEZI EKSPLOATACIJE / KONZERVACIJA
Za čišćenje koristite isključivo suve, meke tkanine. Ne koristite hemijska sredstva za čišćenje. Ne pokrivajte proizvod. Obezbedite slobodan pristup vazduha. Zamena baterija: gledajte sliku. Ne koristite proizvod u mestu sa nekorisnim uslovima okoline npr. prljavština, prašina, voda, vlaga, vibracije i sl. Proizvod sa nezamenljivim izvorom svetla tipa dioda/LED diode. U slučaju oštećenja izvora svetla proizvod nije pogodan za popravku. Nedopustljivo je korišćenje proizvoda bez ili sa oštećenim zaštitnim staklom. PAŽNJA! Ne zagledajte se u snop svetlosti diode/LED dioda. Proizvod namenjen za upotrebu u umerenoj klimi. Zabranjeno je korišćenje proizvoda bez montiranog zaslona. Proizvod ne može se demontirati. Nije pogodan za samostalne popravke. Konstrukcija proizvoda ne garantuje otpornost na posebne uslove sredine npr. zbog prisutstva sredstava za odmrzivanje, sone atmosfere; ulja, maziva, otapala. Ne sme se zaliti uređaj. U slučaju kvara treba zamentiti uređaj za nov. Pre prve upotrebe solarne lampe, ona nekoliko dana mora biti izložena direktnoj sunčevoj svetlosti kako bi se napunili akumulatori. Postavljanjem solarne lampe napolju, treba obratiti pažnju da solarni panel ne bude prekriven/zaklonjen/u senci i na taj način omogućiti optimalno punjenje akumulatora. Kako bi proces punjenja akumulatora tokom dana tekao optimalno, treba obratiti pažnju da solarni panel i kućište uređaja budu čisti. Redovno čistiti. Ako posle određenog vremena lampa prestane da radi, moguće je da treba zameniti akumulator koji se nalazi u njoj. Treba koristiti zaštitne rukavice.
OBJAŠNJENJA ZNAČENJA ISKORIŠĆENIH OZNAKA I SIMBOLA
P1: Pogonski napon.
P2: Maksimalna snaga izvora svetla.
P3: Temperatura boje – faktor CT
P4: Zaštita od ulaska čvrstih tela većih od 1,0 mm. Zaštita od pljuskanja vode.
P5: Za korišćenje unutra i izvan prostorije.
P6: Nazivni životni vek.
P7: Klasa III. Proizvod u kojem zaštita od udara električne struje zasniva se na napajanju veoma niskim bezbednim naponom (SELV) bez rizika nastajanja napona viših od bezbednih.
P8: Simbol označava minimalnu udaljenost kućišta svetiljke (njenog izvora svetla) od mesta i objekata koje osvetljava.
P9: Opseg temperature sredine kojoj može biti izložen proizvod.
P10: Odmah mora da se promeni popucani ili oštećeni abažur ili ekran, zaštitno staklo. Odmah prekinite eksploataciju ako spoljni stakleni balon svetiljke ima pukotine ili je razbijen.
P11: Proizvod nie radi sa regulatorima jačine svetlosti.
P12: Proizvod u skladu sa zahtevima Direktiva Evropske unije (EU).
P13: Potvrda kvaliteta proizvodnje prema usvojenim standardima na teritoriji Carinske unije.
ZAŠTITA ŽIVOTNE SREDINE
Preporučujemo segregaciju otpada od ambalaže.
P14: Takva oznaka pokazuje potrebu selektivnog skupljanja potrošenih električnih i elektronskih uređaja. Tako označenih proizvoda, pod pretnjom novčane kazne, ne može da se baca u obično smeće zajedno sa drugim otpadima. Takvi proizvodi mogu da budu štetni po životnu sredinu te ljudsko zdravlje, zahtevaju specijalno prerađivanje/ponovno korišćenje/recilkaža/onesposobljenje. Održavajte čistoću i brinite o životnoj sredini. Potrošene baterije i/ili akumulatori mora se odlagati na poseban način i skladištiti u posebne kutije. Potrošene baterije ili akumulatore mora da se vrati u stanicu za sakupljanje potrošenih baterija i akumulatora. Informacijama o stanicama za sakupljanje/prijem raspolaže lokalna vlast ili prodavci takve opreme. Potrošenu opremu također se može predati kod prodavca, u količini koja nije veća nego kod novo kupljenog uređaja iste vrste. Ovi principi se tiču područja Evropske unije. Preporučujemo kontakt sa distributerom našeg proizvoda na datom području.
PRIMEDBE / UPUTSTVA
Nepridržavanje toga uputstva može dovesti do požara, opekotine, udara struje, telesne povrede, te druge materijalne i nematerijalne štete. Dodatne informacije o proizvodima Kanlux potražite na: www.kanlux.com. Kanlux SA ne snosi odgovornost za bilo kakvu štetu koja nastane zbog nepridržavanja ovog uputstva. Kommpanija Kanlux SA zadržava pravo da vrši izmene u korisničkom priručniku - Sadašnja verzija za preuzimanje od www.kanlux.com Akumulatori imaju jednogodišnju garanciju.

BG

ПРЕДНАЗНАЧЕНИЕ / ИЗПОЛЗВАНЕ
Продукт предназначен за използване в домашни стопанства и общо предназначение.
МОНТАЖ
Технически промени запазени. Преди монтаж да се прочетете инструкцията. Монтаж следва да е извършен от лице притежаващо съответни разрешения. Всяко действие да се извършва при изключено захранване. Трябва да се предприееме специални грижи. Схема на монтаж: виж илюстрации. Преди първа употреба уверете се, че механичното монтиране и електрическата връзка са правилни. Продукт изисква подготовка за действие. "ON" означава включи/включено, "OFF" означава изключи/изключено.
ФУНКЦИОНАЛНИ ХАРАКТЕРИСТИКИ
Лампата е оборудвана с вградени соларни панели. Осветителното тяло се включва автоматично сред здрачаване.
ПРЕПОРЪКИ ЗА ЕКСПЛОАТАЦИЯ/КОНСЕРВАЦИЯ
Да се почиства само с деликатни и сухи тъкани. Да не се използват химически почистващи препарати. Да не се закрива продукта. Да се осигури свободен достъп до въздуха. Смяна на батерите: виж илюстрации. Да не се използва продукта на място, където има неблагоприятни атмосферни условия, като прах, вода, влага, вибрации и др. Продукт с несменяеми източник на светлината тип диода/диода LED. В случай на нарушение на източник на светлината, продукта не става за поправяне. Недопустимо е да се използва устройството без или с пукнато защитно стъкло. ВНИМАНИЕ! Не се заглеждайте в светлината на диода / диода LED. Устройството е предназначено за употреба при умерен климат. Използване на продукта, без монтирана охрана е забранено. Продукта не се разглобява. Не е подходящ за ремонт на своя отговорност. Конструкцията на продукта не е гаранция за устойчивостта към специфични условия на околната среда, напр. поради наличието на средства за размразяване, сол във въздуха; масла, греси, разтворители. Не допускайте до заливане на устройството. В случай на повреда устройството трябва да бъде сменено с ново. Преди първото включване соларната лампа трябва няколко дни да бъде изложена на директни слънчеви лъчи, за да се заредят акумулаторите. При поставяне на соларната лампа на открито трябва да обърнете внимание соларният панел да не бъде прикрит/закрит/засенчен, което осигурява оптимално зареждане на акумулаторите. За оптималното зареждане на акумулатора през деня трябва да поддържате соларния панел и корпуса на устройството в чисто състояние. Почиствайте периодично. Ако след известно време лампата спре да работи, възможно е, че ще трябва да подмените акумулаторите. Трябва да използвате защитни ръкавици.
ОБЯСНЕНИЕ НА ИЗПОЛЗВАНИТЕ ЗНАЦИ И СИМВОЛИ
P1: Захранващо напрежение.
P2: Максимална мощност на източник на светлина
P3: Цветна температура
P4: Защита срещу твърди тела големи над 1,0 мм. Защита срещу пръски вода.
P5: Може да се използва вътре и извън помещенията.
P6: Номинална трайност.
P7: Класа III. Продукт, в който защита срещу токов удар е неговото захранване с много ниско безопасно напрежение (SELV) без риска от възникване на по-високо напрежение отколкото безопасното.
P8: Символът означава минималното разстояние на осветителното тяло (неговите източници на светлина) от места и осветявани предмети.
P9: Температури на околната среда, на която може да бъде изложен продукта.
P10: Трябва незабавно да се смени напукан или повреден абажур или екран, защитно стъкло. Да се завърши незабавно експлоатацията, когато външен балон на крушката е пукнат или счупен.
P11: Продуктът не работи с димери на светлината.
P12: Продуктът е в съответствие с Директивите на Европейският Съюз (ЕС)
P13: Сертификатът за съответствие потвърждава качеството на продукцията с одобрените стандарти на територията на Митническия Съюз.
ОПАЗВАНЕ НА ОКОЛНАТА СРЕДА
Препоръчваме разделяне на отпадъците от опаковките.
P14: Това означение показва необходимостта от разделно събиране на отпадъци от електрическо и електронно оборудване. Назначени по този начин продукти, под заплаха от глоба не можете да изхвърляте в кофа за обикновен боклук заедно с други отпадъци. Тези продукти могат да бъдат вредни за околната среда и човешкото здраве, те се нуждаят от специални форми на обработка / оползотворяване / рециклиране / обезвреждане. Пази чистотата и околната среда. Изтощени батерии и / или акумулатори трябва да се третира като отделен отпадък и да се слага в отделна опаковка. Изтощени батерии и акумулатори трябва да се остави на мястото на събиране / приемане на отпадъци от батерии и акумулатори. За информация за пунктовете за събиране / вземане предоставят местните власти или търговиц на такова оборудване. Изтощено оборудване може също да бъде върнато на продавача, при закупуване на нов продукт в размер не по-голям от новото оборудване, закупено в същия вид. Тези правила се отнасят за района на Европейския Съюз. В случай на други страни следва да се прилагат законовите разпоредби в сила в страната. Препоръчваме Ви да се свържете с нашия дистрибутор на продукта във дадена държава.
КОМЕНТАРИ / ПРЕДЛОЖЕНИЯ
Неспазване на препоръките на тази инструкция може да доведе напр. до пожар, попарене, електрически шок, физически травми и други материални и нематериални щети. Допълнителна информация за продукти на марката Kanlux са на разположение на: www.kanlux.com Kanlux SA не носи отговорност за последствията произтичащи от неспазване на препоръките на тази инструкция. Фирма Kanlux SA запазва правото си за въвеждане на промени в инструкцията - актуалната версия е достъпна за изтегляне в интернет сайта www.kanlux.com. Акумулаторите са обхванати от едногодишна гаранция.

RU/BY

ПРЕДНАЗНАЧЕНИЕ / ПРИМЕНЕНИЕ
Изделие предназначено для прменения в домашнем хозяйстве и для общего употребления.
УСТАНОВКА
Технические изменения засекречены. Прежде, чем приступить к установке, следует познакомиться с инструкцией. Изделие должно замонтировать лицо с соответствующими правами. Всяческие действия следует проводить при выключенном питании. Следует соблюдать особую осторожность. Схема монтажа: смотреть иллюстрацию. Перед первым употреблением изделия следует проверить механическое крепление и электрическое соединение. Изделие требует подготовки к действию. "ON" обозначает включить/включено, "OFF" обозначает выключить/выключено.
ФУНКЦИОНАЛЬНАЯ ХАРАКТЕРИСТИКА
Лампа оснащена встроенными солнечными панелями. Светильник включается автоматически после наступления темноты.
СОВЕТЫ ПО ЭКСПЛУАТАЦИИ / КОНСЕРВАЦИЯ
Чистить исключительно деликатными и сухими тканями. Не применять химических чистящих средств. Не закрывать изделие. Обеспечить свободный доступ воздуха. Замена батареи: смотреть иллюстрацию. Не применять изделие в местах с невыгодными условиями окружения, напр. пыль, вода, влажность, вибрации и т.д. Изделие с несменяемым источником света типа диода LED. В случае повреждения источника света, изделие не поддается починке. Недопустимо использование прибора без или с поврежденным защитным стеклом. ВНИМАНИЕ! Не всматриваться в световые лучи диода LED. Изделие предназначено для употребления в умеренном климате. Использование ротора без вмонтированного прикрытия запрещено. Изделие неразборное. Не подходит для самостоятельных починок. Конструкция изделия не гарантирует устойчивости к особым условиям окружающей среды, напр. в связи с присутствием отмораживающих средств, соляной атмосферы; масла, смазочных материалов, растворителей. Не допускать затопления устройства. Следует заменить устройство новым в случае обнаружения аварии. Перед первым использованием солнечная лампы должна в течение нескольких дней находиться под воздействием прямого солнечного света, чтобы зарядить аккумуляторы. Размещая солнечную лампу снаружи, следует обратить внимание на то, чтобы солнечная панель небыла прикрыта/загорожена затемнена, позволяя оптимально зарядить аккумуляторы. Для оптимальной зарядки аккумулятора в течение дня следует поддерживать чистоту солнечной панели и корпуса устройства. Периодически очищать. Если, по прошествии некоторого времени, лампа перестает работать, возможно, что следует заменить ее аккумуляторы. Используйте защитные перчатки.
ОБЪЯСНЕНИЯ ПРИМЕНЯЕМЫХ ОБОЗНАЧЕНИЙ И СИМВОЛОВ
P1: Напряжение питания.
P2: Максимальная мощность источника света.
P3: Температура цвета.
P4: Защита от проникновения предметов величиной более 1,0 мм. Защита от брызг воды.
P5: Можно применять внутри и снаружи помещений.
P6: Номинальная прочность.
P7: III Класс. В данном изделии защита от поражения электрическим током основана на питании очень малым безопасным напряжением (SELV) без риска возникновения напряжения выше, чем безопасное.
P8: Символ обозначает минимальное расстояние между светильником (его источником света) и освещаемым объектом.
P9: Диапазон температуры окружающей среды, в которой может работать изделие.
P10: Следует немедленно поменять потресканный или испорченный абажур или экран, защитное стекло. Если лампа лопнет или потрескается, ее следует немедленно поменять.
P11: Изделие не работает с утемнителями освещения.
P12: Изделие выполняет требования Директива Европейского Союза (ЕС).
P13: Сертификат соответствия, подтверждающий соответствие качества продукции с утвержденными стандартами на территории Таможенного союза.
ЗАЩИТА ОКРУЖАЮЩЕЙ СРЕДЫ
Рекомендуем сортировку отбросов.
P14: Данное обозначение указывает на необходимость селекционного сбора использованных электрических и электронических приборов домашнего обихода. Размеченные таким образом изделия нельзя выкидывать с обыкновенным мусором, за что грозит штраф. Данные изделия могут быть опасны для окружающей среды и для здоровья людей, они требуют специальной формы переработки / восстановления / рециклинга / обезвреживания. Заботьтесь о чистоте и окружающей среде. Использованные батареи и/или аккумуляторы следует трактовать как отдельный мусор и помещать в индивидуальные контейнеры. Использованные батареи или аккумуляторы следует отдать в пункт сбора/приема и утилизации использованный батарей и аккумуляторов. Информацию на тему пунктов сбора/приема распространяют локальные власти или продавцы оборудования данного типа. Использованное оборудование можно также отдать продавцу, если новое изделие куплено в числе не больше, чем новое оборудование того же вида. Выше перечисленные правила касаются территории Европейского Союза. В случае других государств, следует придерживаться прав, действующих в данном государстве. Рекомендуем контакт с дистрибьютором нашего изделия на данной территории.
ПРИМЕЧАНИЯ / УКАЗАНИЯ
Несоблюдение данной инструкции может привести, например, к пожарам, ожогам, поражением электрическим током, а также к другим материальным и нематериальным убыткам. Дополнительная информация на тему товаров марки Kanlux доступна на сайте: www.kanlux.com. Kanlux SA не несет ответственности за последствия, вызванные в связи с несоблюдением предписаний данной инструкции. Компания Kanlux SA оставляет за собой право вносить изменения в инструкцию - текущая версия для скачивания на сайте www.kanlux.com. На аккумуляторы не распространяется годовой период гарантии.

UA

ПРИЗНАЧЕННЯ / ЗАСТОСУВАННЯ
Виріб призначений для застосування у домашньому господарстві і загального призначення.
МОНТАЖ
Технічні зміни вимагають згоди виробника. Перед початком монтажу необхідно ознайомитися з інструкцією. Монтаж повинен виконуватися особою з відповідними компетенціями. Всі операції повинні проводитися при відімкненому живленні. Необхідно бути особливо обережним. Схема монтажу: див. ілюстрацію. Перед першим використанням необхідно переконатися, що механічний монтаж і електричне підключення здійснені правильно. Виріб потребує підготовки до роботи. "ON" означає ввімкнути/ввімкнено, "OFF" означає вимкнути/вимкнено.
ФУНКЦІОНАЛЬНІ ХАРАКТЕРИСТИКИ
Лампа оснащена вбудованими солярними панелями. Світильник включається автоматично після настання темряви.
РЕКОМЕНДАЦІЇ ЩОДО ЕКСПЛУАТАЦІЇ / ОБСЛУГОВУВАННЯ
Чистити лише м'якою та сухою тканиною. Не використовувати хімічних засобів чищення. Не накривати виробу. Забезпечити доступ повітря. Заміна батареї: див. ілюстрацію. Виріб заборонено використовувати у місцях із шкідливими умовами, напр., пил, бруд, вода, волога, вібрації тощо. Виріб з незмінним джерелом світла типу діод/діоди LED. У випадку пошкодження джерела світла, виріб не надається до ремонту. Заборонено експлуатувати виріб без, або з пошкодженим захисним склом. УВАГА! Заборонено дивитися безпосередньо на світловий промінь діода/діодів LED. Виріб призначений для експлуатації у помірному кліматі. Експлуатація виробу без встановленої заслінки заборонена. Виріб нерозбірний. Не проводити ремонту самостійно. Конструкція виробу не гарантує його стійкості до несприятливих умов навколишнього середовища, напр. у зв'язку з наявністю розморожуючих засобів, соляної атмосфери; олії, мастильні матеріали, розчинників. Не допускати затоплення пристрою. Слід замінити пристрій новим у разі виявлення аварії. Перед першим використанням солярну лампу необхідно впродовж декількох днів виставити на безпосередню дію сонячного випромінювання для зарядки акумуляторів. Поміщаючи солярну лампу назовні, потрібно звернути увагу не те, щоб солярна панель не була закрита/затінена/прикрита, створюючи умови максимальної зарядки акумуляторів. Щоб процес зарядки акумулятора впродовж дня проходив оптимально, потрібно підтримувати солярну панель і корпус пристрою в чистоті. Циклічно чистити. Якщо через деякий час лампа перестане працювати, можливо, потрібно замінити акумулятори, які знаходяться в ній. Потрібно використовувати захисні рукавиці.
ПОЯСНЕННЯ ВИКОРИСТАНИХ ПОЗНАЧЕНЬ І СИМВОЛІВ
P1: Напруга живлення.
P2: Максимальна потужність джерела світла.
P3: Температура кольору.
P4: Захист від проникнення твердих предметів розміром більшим, ніж 1,0 мм. Захист від бризків води.
P5: Використовується лише всередині і зовні приміщень.
P6: Номінальна тривалість.
P7: Клас III. Виріб, у якому для живлення використовується безпечна дуже низька напруга (SELV), що виключає небезпеку ураження електричним струмом.
P8: Символ визначає мінімальну відстань між світильником (його джерела світла) від місць і об'єктів освітлення.
P9: Діапазон температури навколишнього середовища допустимий для виробу.
P10: Необхідно негайно замінити тріснутий ковпак, екран чи захисне скло. Негайно припинити експлуатацію, якщо зовнішня колба лампи тріснула або розбилась.
P11: Виріб непристосований до співпраці із затемнювачем освітлення.
P12: Виріб відповідає вимогам Директив Євросоюзу (ЄС).
P13: Сертифікат відповідності, що підтверджує відповідність якості продукції до затверджених стандартів на території Митного союзу.
ЗАХИСТ НАВКОЛИШНЬОГО СЕРЕДОВИЩА
Рекомендується розділяти відходи.
P14: Це позначення вказує на необхідність розділяти використане електричне та електронне обладнання. Вироби з таким позначенням заборонено викидати до звичайного сміття з іншими відходами під загрозою штрафу. Такі вироби можуть спричинити шкоду навколишньому середовищу і здоров'ю людини, ці вироби потребують спеціальної форми переробки / регенерації / знешкодження. Піклуйтеся про чистоту і зовнішнє середовище. З використаними батареями і/або акумуляторами слід поводитися як із окремими відходами, і складати їх в окремі контейнери. Використані батареї чи акумулятор потрібно здавати у пункти збору/приймання використаних батарей і акумуляторів. Інформацію щодо пунктів збору/приймання можна отримати у місцевих органах влади, або продавця обладнання. Використане обладнання можна також повернути продавцеві у випадку придбання нового виробу, у кількості, що не перевищує нового обладнання цього ж виду. Вищенаведені положення діють на території Європейського Союзу. Для інших держав слід застосовувати законоположення, що діють у даній державі. Рекомендуємо звернутися до нашого дистриб'ютора на даній території.
ЗАУВАЖЕННЯ / ВКАЗІВКИ
Недотримання рекомендацій даної інструкції може спричинити, напр., пожежу, опіки, ураження електричним струмом, тілесні травми та завдати іншої матеріальної і нематеріальної шкоди. Додаткову інформацію щодо продуктів торгової марки Kanlux можна отримати на веб-сторінці: www.kanlux.com.
Kanlux SA не несе відповідальності за наслідки недотримання даної інструкції. Компанія Kanlux SA залишає за собою право вносити зміни в інструкцію - поточна версія для скачування на сайті www.kanlux.com. На акумулятори не розповсюджується річна гарантія.

LT

PASKIRTIS / TAIKYMAS
Gaminys skirtas vartoti namų ūkiuose ir bendriems vartotojų tikslams.
MONTAVIMAS
Draudžiama daryti techninius pakeitimus. Prieš pradedant montuoti susipažink su instrukcija. Montavimą turi atlikti asmuo turintis atitinkamus įgalinimus. Visi darbai turi būti atliekami atjungus maitinimą. Būtinas ypatingas atsargumas. Montavimo schema: žiūrėk iliustracijas. Prieš pirmą panaudojimą reikia įsitikinti, kad gaminys yra taisyklingai mechaniškai sumontuotas ir tinkamu būdu elektriškai sujungtas. Gaminį reikia paruošti veikimui. "ON" reiškia įjunk/įjungtas, "OFF" reiškia išjunk/išjungtas.
FUNKCIONALUMO BRUOŽAI
Lempa turi įrengtus saulės energiją surenkančius skydelius. Šviestuvas įsijungia automatiškai po sutemos.
EKSPLOATAVIMO REKOMENDACIJOS / KONSERVAVIMAS
Valyti tik švelniais ir sausais audiniais. Nevartoti cheminių valymo priemonių. Neuždengti gaminio apdangalais. Užtikrinti laisvą oro pritekėjimą. Baterijų keitimas: žiūrėk iliustracijas. Gaminio nevartoti vietoje kur yra nepalankios aplinkos sąlygos pvz. dulkės, vanduo, drėgmė, vibracijos ir pan. Gaminys su nemainomuoju šviesos šaltiniu LED diodas/diodai tipo. Esant sugadintam šviesos šaltiniui, gaminį reikia atiduoti remontui. Uždrausta naudoti gaminį be apsauginio stiklo arba jam suplyšus. DĖMESIO Negalima įsižiūrėti į LED diodo/diodų šviesos pluoštą. Gaminys skirtas naudoti vidutiniame klimate. Uždrausta naudoti gaminį be įrengto apdangalo. Hermetiškas gaminys. Negalima daryti remontų savarankiškai. Gaminio konstrukcija neužtikrina atsparumo specialioms aplinkos sąlygoms, pvz. dėl šildomųjų priemonių, sūrios aplinkos; alyvos, tepalai, tirpiklių. Neprileisti prie prietaiso užpylimo. Reikia pakeistu prietaisą su nauju sugedimo atveju. Prieš pirmą paleidimą saulės energija maitinama lempa per keletą dienų turi būti veikiama tiesioginių saulės spindulių, kad įkrauti akumuliatorius. Įtaisydami saulės energija maitinamą lempą lauke būtina atkreipti dėmesį, kad saulės energiją surenkantys skydeliai nebūtų uždengti/pridengti/šešėlyje, suteikiant galimybę optimaliai įkrauti akumuliatorius. Kad dienos metu akumuliatorių įkrovimo procesas vyktų optimaliai, būtina išlaikyti saulės energiją surenkančio skydelio ir įrenginio korpuso švarą. Valyti periodiškai Jei, po tam tikro laiko, lempa nustoja veikti, gali būti, kad reikia pakeisti joje esančius akumuliatorius. Būtina mūvėti tinkamas pirštines.
VARTOJAMŲ ŽENKLINIMŲ IR SIMBOLIŲ AIŠKINIMAS
P1: Maitinimo įtampa.
P2: Maksimali šviesos šaltinio galia.
P3: Spalvų temperatūra.
P4: Apsauga nuo kietų kūnų didesnių negu 1,0mm. Apsauga nuo vandens purslų.
P5: Galima vartoti patalpų viduje ir išorėje.
P6: Nominalioji veikimo trukmė.
P7: III klasė - Gaminys, kurio atžvilgiu, apsaugai nuo elektros smūgio užtikrinti, maitinimui yra taikoma labai žema saugi įtampa (SELV), ko pasekmėje nėra aukštenių negu saugių įtampų susidarymo rizikos.
P8: Simbolis reiškia minimalų atstumą kokį gali turėti šviestuvas (jo šviesos šaltinis) nuo apšviečiamų vietų ir objektų.
P9: Aplinkos temperatūros diapazonas, kuriame gaminio atžvilgiu nėra sukeliamas pavojus.
P10: Reikia tuojau pat pakeisti sutrūkinėjusį arba pažeistą gaubtą arba ekraną, apsauginį stiklą. Reikia nedelsiant nutraukti naudojimą, jeigu išorinis lempos apgaubas yra suplyšęs ar sudaužytas.
P11: Gaminys nebendradarbiauja su šviesos reguliatoriais.
P12: Gaminys atitinka Europos Sąjungos (ES) direktyvų reikalavimus.
P13: Atitikties sertifikatas patvirtinantis gamybos kokybę pagal užtvirtintus Muitinės Sąjungos teritorijoje standartus.
APLINKOSAUGA
Rekomenduojame sunaudotų pakuočių atliekų segregavimą.
P14: Šis ženklinimas nurodo, kad sudėvėti elektriniai ir elektroniniai įrenginiai privalo būti selektyviai surenkami. Taip paženklintų gaminių negalima išmesti į komunalinių atliekų savartyną kartu su kitomis šiukšlėmis - už tai gresia piniginė bauda. Tokie gaminiai gali būti kenksmingi kaip aplinkai, taip ir žmonių sveikatai, jiems turi būti taikomos specialios žaliavų perdirbimo priemonės siekiant užtikrinti tų atliekų utilizavimą, nukenksminimą, antrinį panaudojimą. Rūpinkitės švarumu ir aplinka. Sudėvėtos baterijos ir/arba akumuliatoriai privalo būti laikyti atskiromis atliekomis ir įdėti į individualų konteinerį. Sudėvėtos baterijos ir akumuliatoriai privalo būti perduoti sudėvėtų baterijų ir akumuliatorių surinkėjui/priėmėjui. Informacijos dėl surinkėjų/priėmėjų perduoda vietos valdžios arba šio tipo įrenginio pardavėjai. Sudėvėtas įrenginys taip pat gali būti perduotas pardavėjui, nupirkus naują gaminį, kiekiu kuris neperžengia šio tipo nupirkto įrenginio kiekį. Anksčiau minėtos taisyklės liečia Europos Sąjungos teritoriją. Kitose šalyse reikia taikyti teisinius reguliavimus, kurie galioja šioje šalyje. Rekomenduojame susisiekti su mūsų tiekėju, atitinkamoje teritorijoje.
PASTABOS / NURODYMAI
Nesilaikymas šios instrukcijos nurodymų gali sukelti pvz. gaisrą, nuplykimus, elektros smūgį, fizinius pažeidimus bei kitokias materialias ir nematerialias žalas. Papildomų informaciją Kanlux markės gaminių tema rasite svetainėje: www.kanlux.com. Kanlux SA neneša atsakomybės už pasekmes kilusias dėl šios instrukcijos reikalavimų nesilaikymo. Įmonė Kanlux SA pasilieka sau teisę keisti instrukciją - aktualią versiją rasite tinklapyje: www.kanlux.com. Akumuliatoriams suteikiamas metinis garantijos laikotarpis.

LV

IZMANTOJUMS / LIETOŠANA
Izstrādājums ir paredzēts lietošanai mājsaimniecībās un vispārējam izmantojumam.
MONTĀŽA
Aizliegts veikt tehniskas izmaiņas. Pirms montāžas iepazīstieties ar instrukciju. Montāža jāveic personai kam ir piemērotas kvalifikācijas. Visas darbības jāveic esot izslēgtam spriegumam. Jābūt īpaši piesardzīgam. Montāžas shēma: skaties ilustrācijas. Pirms pirmās lietošanas jāpārliecinās, vai ir piemērots mehāniskais piestiprinājums un elektriskā pieslēgšana. Izstrādājums jāsagatavo darbam. "ON" nozīmē ieslēgt/ieslēgts, "OFF" nozīmē izslēgt/izslēgts.
FUNKCIONĀLAS ĪPAŠĪBAS
Lampa ir aprīkota ar iebūvētiem saules paneļiem. Gaismeklis ieslēdzas automātiski mijkrēslī.
EKSPLUATĀCIJAS NORĀDĪJUMI / KONSERVĀCIJA
Tīrīt tikai ar delikātiem un sausiem audumiem. Nelietojiet ķīmiskus tīrīšanas līdzekļus. Neapklājiet izstrādājumu. Jānodrošina brīva pieeja gaisam. Bateriju nomaiņa: skaties ilustrācijas. Nelietojiet izstrādājumu vietā kur ir nelabvēlīgi ārējās vides apstākļi piem. putekļi. ūdens. mitrums. vibrācijas un līdz. Izstrādājums ar nenomaināmo gaismas avotu tips diode/diodes LED. Gadījumā. kad gaismas avotiem ir bojājumi. izstrādājums jāremontē. Nedrīkst lietot izstrādājumu ja drošības stiklam ir spraugas. UZMANĪBU! Nedrīkst skatīties uz diodes/diožu LED gaismas straumi. Izstrādājums ir paredzēts lietošanai mērenā klimatā. Nedrīkst lietot izstrādājumu bez samontēta apvalka. Hermētiskais izstrādājums. Nedrīkst veikt remontus pēc paša ierosmes. Izstrādājums jāuzstāda uz līdzenas un taisnas virsmas. Izstrādājuma konstrukcija nenodrošina izturību pret specialiem apstākļiem, piem. atkausēšanas līdzekļu, sāļas vides dēļ; eļļas, smērvielas, šķīdinātājus. Nepieļaut, lai uz ierīci nokļūst ūdens. Avārijas gadījumā nomainīt ierīci. Pirms pirmās ieslēgšanas atstājiet solāro lampu dažas dienas saules gaismā, lai uzlādētu akumulatorus. Novietojot solāro lampu ārā, pārliecinieties, ka saules panelis nav nosegts vai aizēnots, lai nodrošinātu optimālu akumulatoru uzlādēšanu. Lai nodrošinātu optimālu akumulatora uzlādēšanu dienas laikā, saules panelim un ierīces korpusam jābūt tīriem. Cikliski tīrīt. Ja pēc kāda laika lampa pārstāj darboties, var būt nepieciešams nomainīt tajā esošos akumulatorus. Lietot aizsargcimdus.
IZMANTOTU APZĪMĒJUMU UN SIMBOLU IZSKAIDROŠANA
P1: Barošanas spriegums.
P2: Gaismas avota maksimālā jauda.
P3: Krāsu temperatūra.
P4: Aizsardzība no cietām vielām kas ir lielākas nekā 1,0mm. Aizsardzība no ūdens šļakstiem.
P5: Var lietot telpu iekšā un ārpusē.
P6: Nominālais kalpošanas laiks.
P7: Klase III. Izstrādājums, kādā aizsardzību no elektrošoka veido barošana ar ļoti zemu drošo spriegumu (SELV) bez riska, ka parādīsies spriegumi kas ir augstāki nekā drošie.
P8: Simbols nozīmē minimālo attālumu, kāds var būt apgaismojuma rāmim (tās gaisma avota) no vietām un apgaismotiem objektiem.
P9: Apkārtnes temperatūras diapazons, kādas iedarbībai var būt izstādīts izstrādājums.
P10: Tūlīt jānomaina pārplīsta vai ievainota lēca vai ekrāns, aizsardzības rūts. Tūlīt jāpārtrauc lietošana gadījumā, kad ārējam lampas apvalkam ir spraugas vai lūzumi.
P11: Izstrādājums nesadarbojas ar apgaismojuma regulēšanas ierīcēm.
P12: Izstrādājums atbilst Eiropas Savienības direktīvu prasībām (ES).
P13: Atbilstības Sertifikāts, kas apliecina produkcijas kvalitāti ar Muitas. Savienības teritorijā apstiprinātajiem standartiem.
VIDES AIZSARDZĪBA
Ieteicam šķirot iepakojumu atkritumus.
P14: Tas apzīmējums rāda ka ir vajadzība selektīvi vākt lietotas elektriskās un elektroniskās iekārtas. Tajā veidā apzīmēti izstrādājumus, neizpildes gadījumā paredzot naudas sodu, nedrīkst izmest kopā ar parastiem atkritumiem. Tādi izstrādājumi var būt kaitīgi videi un cilvēku veselībai, tie pieprasa speciāla tipa pārstrādāšanas / otrreizēja izmantošana / reciklēšana / neutralizēšana. Rūpējieties par tīrību un apkārtējo vidi. Lietotas baterijas un/vai akumulatori jāskata kā atšķirīgi atkritumi un jāievieto individuālā konteinerā. Lietotas baterijas vai akumulatori jāatdod attiecīgajā lietotu bateriju un akumulatoru vākšanas/saņemšanas punktā. Informāciju par vākšanas/saņemšanas punktiem var iegūt no reģionālas valdības vai šī tipa iekārtas pārdevēja. Lietotu iekārtu var arī atdot pārdevējam, gadījumā kad tiek iepirkts jauns izstrādājums daudzumā, kas nepārsniedz tā paša tipa iepirktas iekārtas daudzumu. Iepriekšminēti norādījumi attiecas uz Eiropas Savienības teritoriju. Citās valstīs jāievēro juridiski noteikumi, kas ir spēkā attiecīgā valstī. Ieteicam sazināties ar mūsu izstrādājuma izplātītāju attiecīgajā reģionā.
PIEZĪMES / NORĀDĪJUMI
Šīs instrukcijas norādījumu neievērošana var novest līdz piem. ugunsgrēka radīšanai, apdegumiem, elektrošokam, fiziskiem ievainojumiem un citiem materiāliem vai nemateriāliem zaudējumiem. Papildu informācija par Kanlux markas produktus ir pieejama šeit: www.kanlux.com. Kanlux SA nenes atbildību par sekām kas radīsies šīs instrukcijas norādījumu neievērošanas dēļ. Firma Kanlux SA aizstāv sev tiesību mainīt instrukciju - aktuālā versija ir pieejama mājaslapā www.kanlux.com Akumulatorus sedz viena gada garantija.

EE

EESMÄRK / RAKENDUS
Seade mõeldud ärakasutamiseks elamumajanduses ja üldeesmärkideks.
MONTEERIMINE
Tehnilised muudatused reserveeritud. Enne kokkupanemise tööde asumist tutvu kasutamisejuhendiga. Monteerimistöösid peab sooritama vastavaid kvalifikatsioone omav isik. Igasugu tehinguid sooritada väljalülitatud toitevoolu korral. Tuleb säilitada erilised ettevaatlikkuse vahendid. Monteerimise skeem: vaata illustratsiooni. Enne esimest kasutamist tuleb ülekontrollida seade õigepärast mehaanilist kinnitust ja elektrilist ühendust. Seade vajab töötamiseks ettevalmistamist. "ON" tähendab lülita sisse/sisse lülitatud, "OFF" tähendab lülita välja/välja lülitatud.
OTSTARBEKOHASED OMADUSED
Lamp on varustatud sisseehitatud päikesepaneeliga. Valgusti käivitub automaatselt pärast loojangut.
EKSPLUATATSIOONILISED / HOOLDUS SOOVITUSED
Puhastada ainult õrnadega ja kuiva lapiga. Ärge kasutage keemilisi puhastusvahendeid. Ärge katke seadet. Tagada vaba õhu juurdepääsu. Patarei väljavahetamine: vaata illustratsiooni. Seadet ei tohi kasutada kohtades, kus valitsevad mitte soodsad ümbrsukonna töötingimused, näiteks mustus, tolm, vesi, niiskus, vibratsioon, jne. Seade vahetamatu valgusallikaga LED tüüpi diood/dioodid. Valgusallika vigastamise juhul, seade ei sobi parandamisele. Lubamata on seadme kasutamine ilma või pragunenud kaitseklaasiga. TÄHELEPANU! Mitte vaadata pikalt LED dioodi/dioodide valguse allikasse. Toode on ette nähtud kasutamiseks mõõdukas kliimavööndis. Seadme käivitamine ilma kaitsekatteta on keelatud. Seade ei ole lahtivõetav. Ei ole sobiv iseseisvaks remonditöödeks. Tootekujundus ei taga immuunsust teatavates keskkonnatingimustes, näitekst jäätörje vahendeid esinemise, soola õhku esinemise tõttu; õlid, määrdeained, lahusteid. Vältige seadme vedelikku sattumist. Avarii korral tuleb andur välja vahetada uue vastu. Akude laadimiseks tuleb enne päikeseenergial lambi esimest käivitamist see mõneks päevaks päikesekiirguse vahetusse toimealasse jätta. Jättes päikeseenergial töötava lambi välja, tuleb akude optimaalseks laadimiseks pöörata tähelepanu sellele, et lamp ei oleks kaetud//varjatud/varjus. Päeva käigus aku laadimise protsessi optimaalseks kulgemiseks tuleb päikesepaneel ja seadme korpus puhtana hoida. Puhastada tsükliliselt. Kui lamp mingi aja järel töötamise lõpetab, on võimalik, et selles paiknevad akud tuleb välja vahetada. Kasutada kaitsekindaid.
KASUTATUD MÄRGISTUSTE JA SÜMBOLITE SELGITUSED
P1: Toitepinge
P2: Valguseallika maksimaalne võimsus
P3: Värvitooni temperatuur
P4: Kaitse tahkete kehade eest, suuremad kui 1,0 mm. Kaitse veepritsmete eest.
P5: On lubatud kasutada nii seespool, kui ka väljaspool ruumi
P6: Rating`i vastupidavus
P7: III Klass. Seade, kus kaitse elektrilöögi eest on tagatud väga madala ohutu pingega toitlustamisel (SELV) vältides tekimast ohtlike lühiste riski.
P8: Märgistatud sümbol määrab ära minimaal kauguse, mida peab tagama valgustikeha (selle valguseallikas) kohtadest ja objektidest, mida valgustab.
P9: Ümbruskonna temperatuuri vahemik, millega on lubatud mõjutada seadet.
P10: Tuleb otsekohe väljavahedata pragunenud või vigastatud lambivari või ekraankatte, kaitse klaasi. Otsekohe lõpetada seadme ekspluateerimist, kui lambi välispurk on pragunenud või purunenud.
P11: Toode ei ole sobitatud kaastööks valguse pimendajaga.
P12: Toode vastab Euroopa Liidu (EL) Direktiivide nõuetele
P13: Vastavustunnistus, mis tõendab tootmise kvaliteedi vastavust kinnitatud standartidega Tolliliidu territooriumil.
KESKONNAKAITSE
Soovitame pakendijäätmete segregatsiooni.
P14: See märgistus näitab vajadust eraldi koguda ärakasutatud elektri- ja elektroonikaseadmeid. Tooteid sel viisil märgistatud, trahvi ähvardusel, ei tohi väljavisata tavalisse prügikasti koos muude jäätmetega. Sellised tooted võivad olla kahjulikud keskkonnale ja inimeste tervisele, nad nõuavad erilist ümbertöötlemist / taaskasutamist / ringlussevõtu / kõrvaldamist. Hoolitse puhtuse ja keskkonna eest. Ära kasutatud patareid ja/või akumulaatoreid tuleb käsitleda, kui eraldi jäätmeid ja paigaldada iseseisvas konteineris. Kasutatud patareid ja akumulaatorid tuleb ära anda kogumis-/tagasivõtmise punkti patareide- ja akumulaatorjäätmetele. Teavet kogumispunktide/vastuvõtmise kohtade kohta saavad anda kohalikud omavalitsus võimud või selliste seadmete edasimüüjad. Kasutatud seadmeid võib tagastada ka müüjale, juhul, kui ostetatav kogus uusi tooteid ei ole suurem, kui ostetavad samalaadi uued seadmed oma kogusega on vastavuses. Ülevalpool toodud reeglid kehtivad Euroopa Liidu piirkonnas. Teiste riikide puhul tuleks kasutusele võtta kohalikke õigusakte, mis kehtivad antud riigis. Me soovitame teil ühendust võtta oma toote turustajaga teie piirkonnas.
MÄRKUSED / NÄPUNÄITED
Käesoleva käsiraamatus toodud soovituste eiramine, võivad põhjustada näiteks tulekahju, põletushaavu, elektrilööki, füüsilisi vigastusi ja muid kahjustusi nii materiaalseid ja immateriaalseid. Kanlux margi all olevate toodete kohta lisainfot leiate veebil: www.kanlux.com
Kanlux SA ei kanna mingisugust vastutust juhtumite eest, mis tulenevad mitte kinnipidamisest siin toodud kasutusjuhendusest. Firma Kanlux SA jätab endale õiguse muudatuste tegemiseks kasutusjuhen-dis – kehtiva versiooni saab alla laadida veebilehelt www.kanlux.com. Akud on hõlmatud aastase garantiiajaga.

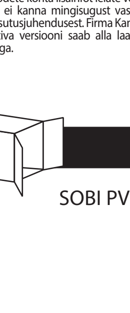

SOBI PV 21 SOBI PV 50

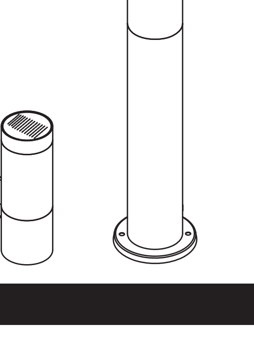

SOBI PV 21

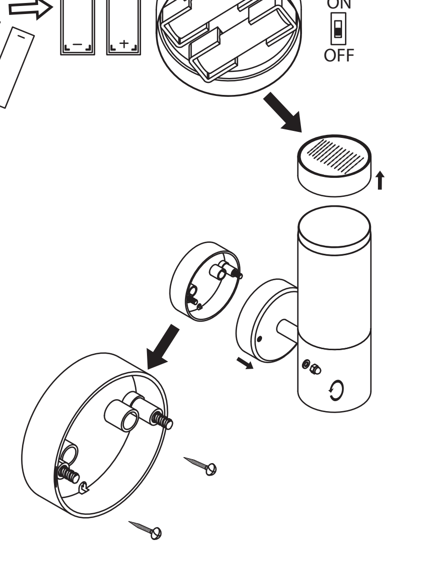

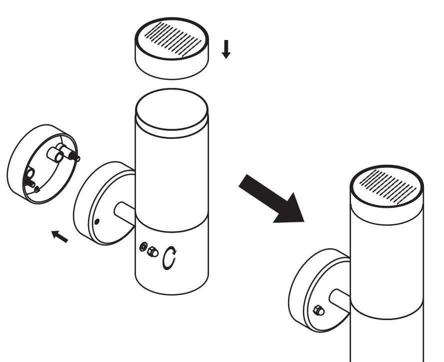

SOBI PV 50

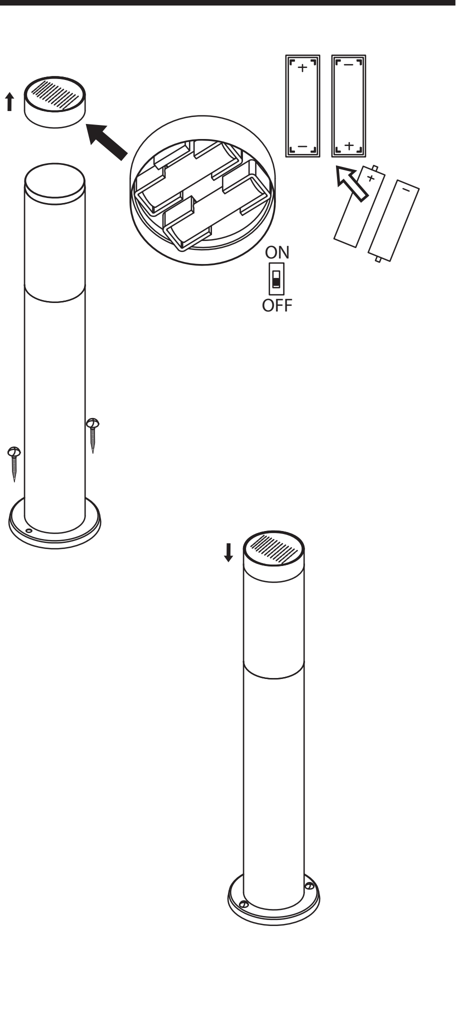

(PL) Kanlux SA, ul. Objazdowa 1-3, 41-922 Radzionków
(CZ) Distributor: Kanlux s.r.o., Šadová 618, 738 01 Frýdek-Místek
(SK) Distributor: Kanlux s.r.o., Štefánika 379/19, 911 01 Trenčín
(HU) Forgalmazza: Kanlux Kft., 9026 Győr, Bácsai út 153/b
(UA) ТОВ «КАНЛЮКС», 08130, Київська область, Києво-Святошинський район, с.Петропавлівська Борщагівка, вул. Соборна, будинок 1-Б, офіс 617
(RO) Kanlux Lighting SRL, Intrarea Binelui 1A, Sector 4, 042159 Bucuresti
(RU) ООО Kanlux, ул. Комсомольская, д. 1, 142100, г. Подольск, Московская область, Российская Федерация
ООО Канлюкс-Электромонтаж, ул. Комсомольская, д. 1, 142100, г. Подольск, Московская область, Российская Федерация.
(BG) Kanlux EOOD, Warehouse area Gopet Logistics, 1532 Kazichene, Sofia, ph.+359 2 42 19 623
(DE) Kanlux GmbH, Flugplatz 21, 44319 Dortmund